Key & Lock Catalog

ALPHA

キー&ロック総合カタログ 2015

安らぎと潤いに満ちた快適なヒューマンライフを
キー&キーレス技術でお届けします。

株式会社アルファは1923年（大正12年）創業以来、日本の産業の近代化とともにキー&ロックメーカーとして歩んできました。
そして現在、日本で唯一の総合ロックメーカーとして自動車用キーセットをはじめとする
自動車部品、住宅用ロック、産業用ロック、ロッカーシステムなど様々な分野で
その時代の先駆けとなる商品を数多く生み出してきました。

毎日、働いたり、遊んだり、くつろいでいる時間、その大切な時間をしっかりと守っていてくれる「鍵」は
暮らしの中でとても大切なアイテムです。
より一層の安全と安心、そして利便性をかね備えた強くて優しいセキュリティを目指し、
わたしたちは「キー&キーレス」技術で快適なヒューマンライフをお届けいたします。

Key & Lock Catalog

商品別一覧

INDEX

●各部の名称と働き P010
●防犯性能の高い建物部品 P012
●キーシリンダーについて P014
●キーシステム P015

電気錠

●認証方式

パッシブ方式

PS800 P019

PS500 P020

パッシブ方式

PS300 P021

非接触ICカード方式

エントリーロック MS800
（FeliCa ID認証） P031

暗証番号方式

edロック PLUS P036

evolo mini reader P039

edロック P040

暗証番号方式

Mr.タッチ P041

ed-2 P044

宅配ボックス

IEB-70

P048

メカ錠

エントランスハンドルロック

3690-FLシリーズ P052

錠ケース 3790-60 P053

チューブラー本締錠
2190シリーズ P053

錠ケース P054

ノブ　Wロック

33S05シリーズ P055

ノブ　Wロック

33M05シリーズ
（ミリオンロック） P056

間仕切用樹脂レバー
32M65シリーズ
（ミリオンロック） P057

D36S05シリーズ P058

D36M05シリーズ
（ミリオンロック） P059

33KNシリーズ
（ピンシリンダータイプ） P060

D36KNシリーズ
（ディンプルキータイプ） P061

ノブ　Aロック

70シリーズ P062

73シリーズ
（ピンシリンダータイプ） P063

引戸用取替錠

F4056シリーズ
（ディンプルキータイプ） P065

L4056シリーズ
（ディンプルキータイプ） P066

LP4056シリーズ P067

メカ錠

引戸用取替錠

A4056シリーズ P068

K4056シリーズ P068

5056 P069

取替シリンダー

FBロック P070

補助錠・面付本締錠

FB10AAR (FBワンモアロック) P072

補助錠・面付本締錠

570シリーズ P073

D4800シリーズ P074

引戸用鎌錠

4600シリーズ P076

4660シリーズ P076

補助錠・プッシュ栓錠

503、503B P077

補助錠・面付錠

4102(ナイトラッチ) P077

補助錠・引戸窓用

515(貼ってガード) 貼ってメイト P078

抽出錠

4510シリーズ P079

ロッカー錠

4580シリーズ P079

シリンダー掛金錠

2550シリーズ P080

スライディングロック

N200-S (ガラスショーケース) P080

ポストロック

4391、4392 P081

アフターサービス用シリンダー

P082

南京錠

カスタム南京錠

2790シリーズ

P086

標準タイプ

1000シリーズ P090

吊長タイプ

1000 L/Sシリーズ P091

ストロングタイプ

2740シリーズ P092

2780シリーズ P092

十角符号錠

2800、2880 (可変式) P093

ダイヤル南京錠

2820シリーズ P093

産業用ロック

シリンダーについて

タング No.1、No.2、No.11、No.19、No.46 P096

シリンダー

RoHS対応品

スタンダード仕様 C831、C838、C850 P097

RoHS対応品

ハイセキュリティ仕様 C876、C805、C806、C915DT、C916T、C918 P097

小型シリンダー

RoHS対応品

カムロック C770、C780、AKロック P098

自動販売機用補助錠

RoHS対応品

ブルロック3 P099

RoHS対応品

ブルロック8 P100

資料

●廃番商品のお知らせ P104

●防犯性能表示 P106

●取替、交換時の既設錠前機種の見分け方(電気錠・FBロックの場合) P107

●錠前のお手入れについて P108

●錠前の取扱い上の注意 P109

●アフターサービス・保証 P109

用途別インデックス

■マンション玄関の快適性を高める電気錠

パッシブキー PS800	P019
パッシブキー PS500	P020
パッシブキー PS300	P021
エントリーロック MS800	P031

■戸建住宅の玄関に適した電気錠

パッシブキー PS800	P019
パッシブキー PS500	P020
パッシブキー PS300	P021
エントリーロック MS800	P031

■鍵管理、鍵交換不要、賃貸物件の付加価値を高める

edロック PLUS	P036
edロック	P040
ed-2	P044

■オフィスの倉庫やサーバールームなどの鍵管理に

edロック PLUS	P036
edロック	P040

パッシブキー PS800

エントリーロック MS800

パッシブキー PS500

パッシブキー PS300

edロック PLUS

edロック

ed-2

■電池駆動で既設ドアに追加工無しで取り付けができる

edロック P040

■おサイフケータイが鍵になる

エントリーロック MS800 P031

■防犯性を高める補助錠

FB10AAR（ワンモアロック） P072

570シリーズ（面付本締錠） P073

D4800シリーズ（面付本締錠） P074

■旧機種デジタロックからの交換

edロック P040

ed-2 P044

■セキュリティ性の高い南京錠

カスタム南京錠（2790シリーズ） P086

■引き戸錠を防盗性の高いディンプルキーにグレードアップ

F4056シリーズ P065

■アフターサービス用シリンダー

アフターサービス用取替えシリンダー P082

■多彩なニーズに対応した宅配ボックス

宅配ボックス IEB-70 P048

エントリーロック MS800

FB10AAR
（FBワンモアロック）

570シリーズ

D4800シリーズ

カスタム南京錠

F4056シリーズ

宅配ボックス IEB-70

記号・名称インデックス

1

1000シリーズ（南京錠） P090
- 1000-15
- 1000-20
- 1000-25
- 1000-30
- 1000-35
- 1000-40
- 1000-45
- 1000-50
- 1000-60
- 1000-70

1000L/Sシリーズ（南京錠） P091
- 1000-20 L/S
- 1000-25 L/S
- 1000-30 L/S
- 1000-35 L/S
- 1000-40 L/S-M
- 1000-40 L/S-L
- 1000-45 L/S
- 1000-50 L/S

2

2190シリーズ（チューブラー本締錠） P053
- FB2190-60-BK
- 2190-60-BK
- 2190-60-US32D

2550シリーズ（シリンダー掛金錠） P080
- 2550-60
- 2550-75
- 2550-95
- 2550-115

2740シリーズ（南京錠） P092
- 2740-30
- 2740-40
- 2740-50

2780シリーズ（南京錠） P092
- 2780-50P
- 2780-65P

2790シリーズ（カスタム南京錠） P086
- 2790-40BS
- 2790-40BSL
- 2790-40SS
- 2790-40SSL
- 2790-50BS
- 2790-50BSL
- 2790-50SS
- 2790-50SSL

2800（符号錠） P093
- 2800-25
- 2800-30
- 2800-35

2820（ダイヤル南京錠） P093
- 2820-20
- 2820-30
- 2820-40

2

2880（符号錠） P093
- 2880-30
- 2880-35

3

32M65シリーズ（間仕切用樹脂レバー錠） P057
- 32M65-PLV-**

33KNシリーズ取替ノブ（Wロック） P060
- 33KN-TRW-32D-1型
- 33KN-TRW-32D-2型
- 33KN-TRW-32D-1F型

33M05シリーズ（Wロック） P056
- 33M05-TRW-32D-100-ALU
- 33M05-TRW-32D-100-TO

33S05シリーズ（Wロック） P055
- 33S05-TRW-32D-60
- 33S05-TRW-32D-64
- 33S05-TRW-32D-100-ALU

3690FLシリーズ（エントランスハンドルロック） P052
- FB3690FL-60-BK
- 3690FL-60-BK

3790-60（エントランスハンドルロック用錠ケース） P053

4

4102（ナイトラッチ） P077

4391（ポストロック） P081

4392（ポストロック） P081

4510シリーズ（抽出錠） P079
- 4510-ST
- 4510-LO

4580シリーズ（ロッカー錠） P079
- 4580-ST
- 4580-LO

4600シリーズ（引戸用鎌錠） P076
- 4600

4660シリーズ（引戸用鎌錠） P076
- 4660

5

503シリーズ（プッシュ栓錠） P077
- 503
- 503B

5056（引戸錠） P069

515（貼ってガード） P078

570シリーズ（面付本締錠） P073
- 570
- 570B
- 570SAS
- 570SAS-B

7

70シリーズ（Aロック） P062
- 70U15-TR-32D-**
- 70U65-TR-32D-**
- 70G25-TR-32D-60

73シリーズ（Aロック） P063
- 73G25-TR-32D-**

9

9100～（edロック） P040
- 9100-LA
- 9101-RA
- 9102-LX
- 9104-LE/LSP
- 9105-LE
- 9106-TTX
- 9107-LD
- 9108-LG
- 9110-TXK
- 9111

9127シリーズ（ed-2） P044
- 9127ALS

9803～（PS300） P021
- 9803LA
- 9807LE
- 9808SK
- 9811LG
- 9804LA用追加サムターン
- 9805LE用追加サムターン
- 9809SK用追加サムターン
- 9812LG用追加サムターン
- AL9850追加携帯器

A

AKロック（カムロック） P098
Aロックシリーズ（ノブ） P062
A4056シリーズ（引戸錠） P068
A4056-ALU-B

C

C770（カムロック） P098
C780（カムロック） P098
C805（MPZロック） P097
C806（MPZロック） P097
C831（Zロック） P097
C838（Zロック） P097
C850（Zロック） P097
C876（Zロック） P097
C915DT（Vロック） P097
C916T（Vロック） P097
C918（Vロック） P097
CL-LEセット P054
CL-LE-Aセット P054

D

D36KNシリーズ（Wロック） P061
D36KN-TRW-32D-1型
D36KN-TRW-32D-2型

D36M05シリーズ（Wロック） P059
D36M05-TRW-32D-100-ALU
D35M05-TRW-32D-100-TO

D36S05シリーズ（Wロック） P058
D36S05-TRW-32D-**

D4800シリーズ P074
D4800-A P074
D4800-B P074
D4800-C P075
D4800-S P075

E

edロック PLUS P036
edロック P040
ed-2 P044
evolo mini reader P039

F

F4056シリーズ（引戸錠） P065
F4056-ALU-B
F4056-ALU-S

FBロック（取替シリンダー） P070
LA用
BH用
LE/LSP-A用
LE/LSP-B用
PMK用
RA用
HPD用
LE/LSP-B用 2KA
LE/LSP-A用 2KA
LE/LSP-A+B用 2KA
NDR用
2190用

F

FBロック（取替シリンダー） P070
3690用
3690+2190用2KA

FB10AAR（ワンモアロック） P072

I

IEB-70（宅配ボックス） P048

K

K4056シリーズ（引戸錠） P068
K4056-ALU-B
K4056-ALU-S
K4056-ALU-BK

L

L4056シリーズ（引戸錠） P066
L4056-ALU-B
L4056-ALU-S

LP4056シリーズ（引戸錠） P067
LP4056-ALU-B
LP4056-ALU-S

M

Mr.タッチ P041
MPZロック P097
MS800 P031

N

N200-S（スライディングロック） P080

P

PS300 P021
PS500 P020
PS800 P019

V

Vロック P097

W

Wロックシリーズ（ノブ） P055

Z

Zロック P097

ア

エントランスハンドルロック P052
エントリーロック P030
エボロ　ミニ　リーダー P039

カ

カスタム南京錠 P086
カムロック P098

サ

自動販売機用補助錠（ブルロック） P099
十角符号錠 P093
錠ケース P054
スライディングロック P080

タ

ダイヤル南京錠 P093
宅配ボックス P046
タング P096
No.1
No.2
No.11
No.19
No.46

チューブラー本締錠 P053
電気錠 P016

ナ

ナイトラッチ P077
南京錠 P084

ハ

パッシブキー P018
貼ってガード(窓サッシ補助錠) P078
貼ってメイト P078
抽出(ひきだし)錠 P079
ブルロック（自動販売機用補助錠） P099
ブルロック3 P099
ブルロック8 P100

ポストロック P081

マ

Mr.タッチ P041
メカ錠 P050

ラ

ロッカー錠 P079

各部の名称と働き

錠前の各部の名称と働き

（※ケースロックタイプの代表例を示す）

取付図は右勝手状態を表しています。

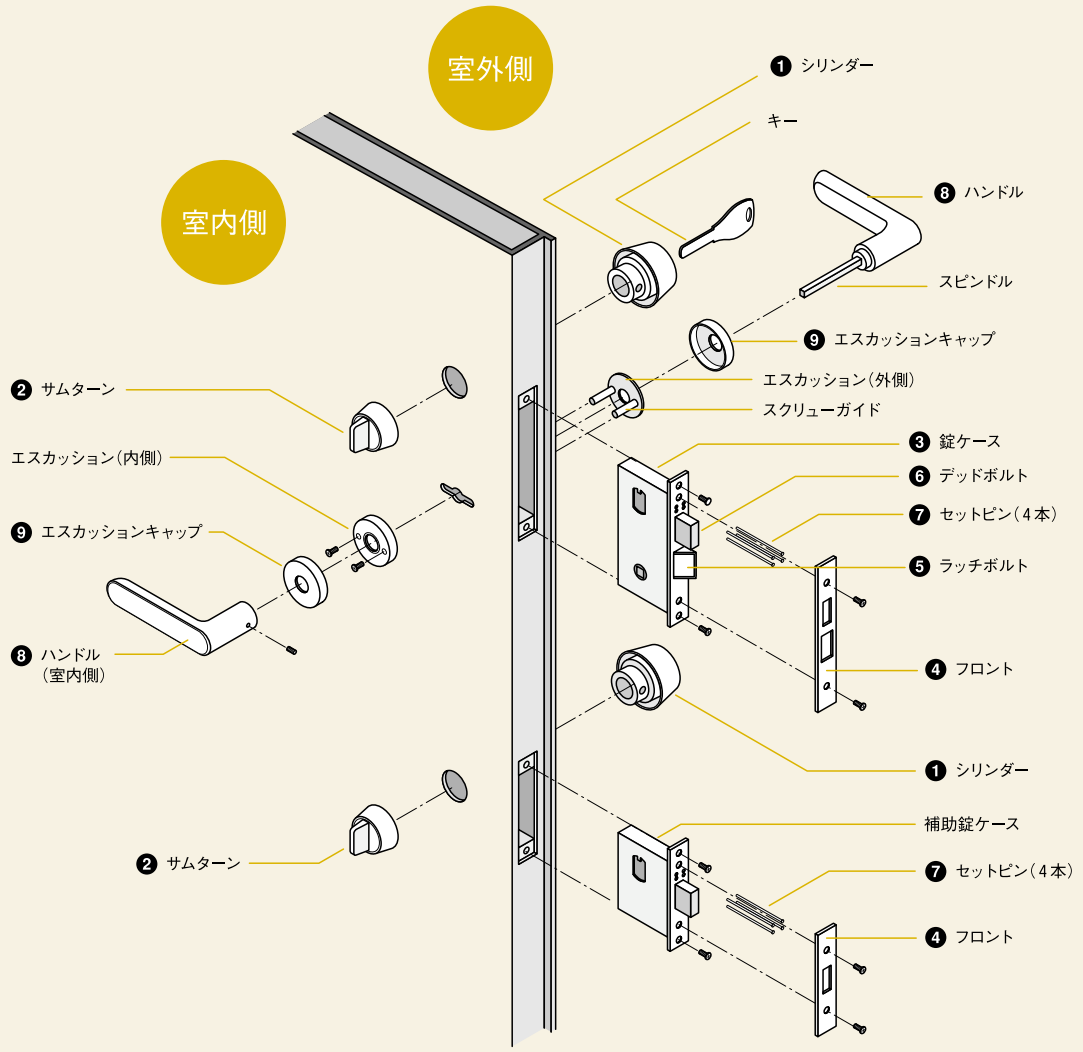

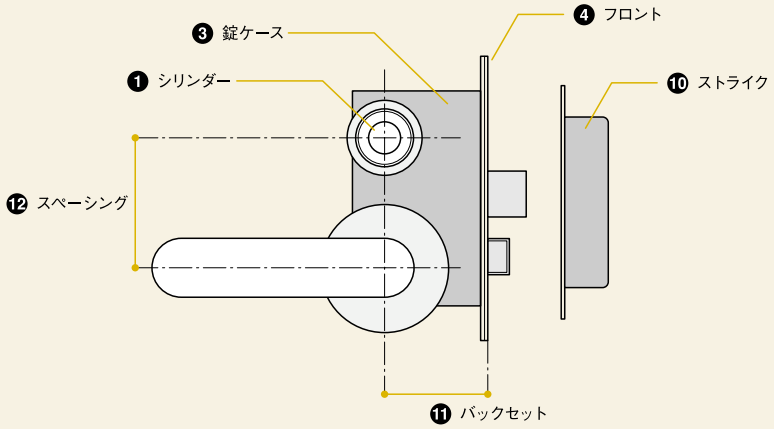

錠前の各部の名称	錠前の各部の働き
❶ シリンダー	キーの挿入部で、そのキーコードNo.のキー以外では施解錠できないようになっています。 ピンタンブラー式とディスクタンブラー式があり、各種キーシステムが構築できます。（コンストラクション・マスターキーシステム等）
❷ サムターン	室内側からデッドボルトを出し入れするためのつまみ。
❸ 錠ケース	錠前の主機構が納められていて、機能に合わせた各種タイプがあります。 取付上からも、ドアの中に納める彫り込み型と、ドア面に付ける面付け型があります。
❹ フロント	取付状態でドアの木口に出る面で、ラッチボルト、デッドボルトの出入りする角窓があります。
❺ ラッチボルト	ドアが風等であおられないための仮止め用で、ハンドル（ノブ）で操作します。
❻ デッドボルト	施錠のためのかんぬきで、キー、サムターンで操作します。
❼ セットピン	シリンダー、サムターンをケースに固定するもので、孔の中に貫通させて止めます。
❽ ハンドル	取っ手の役割を果たし、回転方向に作動することによりラッチの出し入れを行います。形状は各種あり、ノブタイプもあります。
❾ エスカッションキャップ	飾り座、ハンドル受けの役目をし、各種形状があります。外側の座にスクリューガイドを装着してあり、室内側で締め込み扉に固定します。
❿ ストライク	ケースからでてくるラッチボルト、デッドボルトの受けで枠に取り付けます。前面の形状、調整式など各種あります。
⓫ バックセット	ケースフロント面からシリンダーやハンドル（ノブ）の回転センターまでの水平方向の寸法を示します。 ドアの種類や状況に応じ各種の寸法があります。
⓬ スペーシング	シリンダー中心からハンドル中心までの垂直方向の寸法を示します。

ドアの開き勝手

日本の住宅のほとんどは開き戸、引き戸のある和洋折衷型が多いようです。当然のことながら開き戸、引き戸によって錠の選択が異なります。日本の住宅の場合、その習慣やスペースから開き戸の場合、外開きが多いことが特徴です。

開き戸の場合

ドアの外側に立ってみて、吊り元（丁番）が左側にあるものを左勝手、右側にあるものを右勝手とします。

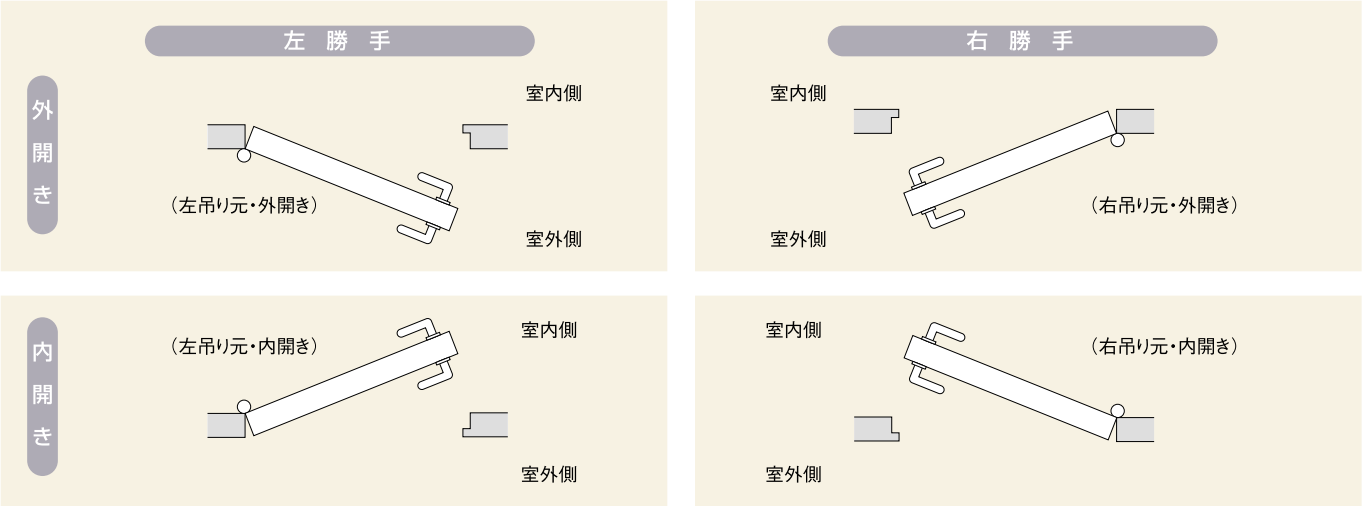

引き戸の場合

戸に向かって左側の戸が手前にあるものを左勝手、右側の戸が手前にあるものを右勝手とします。

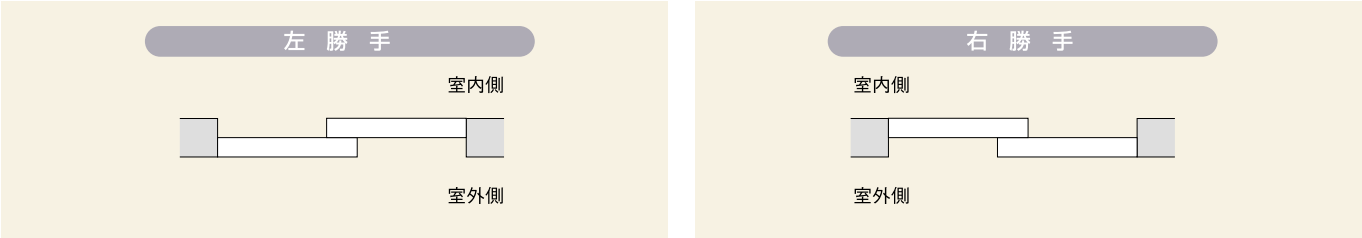

防犯性能の高い建物部品

平成16年4月1日に警察庁より防犯性能の高い建物部品の目録が公開されました。
この防犯性能の高い建物部品を防犯建物部品とよび、共通のCPマークを表示することができます。
この防犯建物部品は官民合同会議・防犯性能試験に合格し認定された製品です。

官民合同会議

建物への侵入犯罪の防止を図るため、平成14年11月に「防犯性能の高い建物部品の開発・普及に関する官民合同会議」が設置されました。
その設置趣旨は以下の通りです。

「最近における建物への侵入による犯罪の実体にかんがみ、関係する省庁および民間団体が建物部品の開発および普及の方策について検討を行うため、防犯性能の高い建物部品の開発・普及に関する合同会議を設置する。」
～防犯性能の高い建物部品の開発・普及に関する官民合同会議設置趣旨より～

平成15年10月に防犯性能の高い建物部品の試験基準が決定され、11月より試験が実施されました。平成16年4月に試験合格品が発表され、防犯性能の高い製品が「防犯建物部品」として公表されました。

防犯性能の高い建物部品目録のホームページ　http://www.cp-bohan.jp/

構成員

官民合同会議に参加している関係団体

- 警察庁
- 国土交通省
- 経済産業省
- 板硝子協会
- 日本ウィンドウ・フィルム工業会
- 社団法人 日本シャッター・ドア協会
- 社団法人 日本サッシ協会
- 社団法人 全国警備業協会
- 社団法人 日本防犯設備協会
- 日本ロック工業会
- 財団法人 全国防犯協会連合会
- 財団法人 ベターリビング
- 社団法人 建築業協会
- 社団法人 住宅生産団体連合会
- 社団法人 日本建築士会連合会
- 社団法人 日本建築家協会
- 社団法人 日本建築士事務所協会連合会
- 社団法人 日本損害保険協会

試験をする建物部品の種類

（1）ドア

①ドア（A種）
（スイングドアのうち、ドア（B種）以外のものをいう。なお、試験細則はサッシと共通とする。）
②ドア（B種）
（主として中高層建物（ビル・マンション）の出入口に使用されるスチール製またはステンレス製のスイングドアをいう。）
③錠
（交換用シリンダーおよびサムターンを含む。）

（2）窓

①サッシ
（スライディングドアを含む。）
②ガラス
③フィルム
④窓用雨戸および窓用面格子
（試験細則はサッシと共通とする。）
⑤窓用シャッター

（3）シャッター

①重量シャッター
（シャッターのうち、窓シャッター以外のものであって、スラットの板厚が1.2mm以上あるものおよびこれと同等以上の防犯性能を有するものをいう。）
②軽量シャッター
（シャッターのうち、窓シャッターおよび重量シャッター以外のものをいう。）
③シャッター用スイッチボックス

当社の防犯建物部品は（1）ドアの③錠に定められた試験に合格した製品です。

錠、シリンダーおよびサムターンに関する試験の概要

防犯性能の試験は3段階に分けて試験されます。最終の試験に合格した製品が防犯建物部品（官民合同会議試験合格品）となります。

第1系列試験

応募した全ての製品について特殊な技能を持った複数の試験員が下記の5項目について試験を行います。基準以上の成績の製品が合格となります。

1］耐ピッキング試験
2］耐インプレッション試験
3］バイパス解錠試験
4］耐読み取り性能試験
5］サムターン解錠試験

第2系列試験

第1系列の合格品について複数の一般試験員が下記項目の試験を行います。基準以上の成績の製品が合格となります。

1］ドリリング試験
2］シリンダーのもぎ取り
3］シリンダープラグの引き抜き
4］シリンダープラグの捻り
5］デッドボルトの切断
6］携帯用ガスバーナー試験

第3系列試験

第2系列の合格品について一般試験員が行う試験です。予め決められた標準ドアと標準枠に製品を取り付け、一般試験員がバールを用いたドア錠こじ破りおよび受け座壊しを行います。いずれの場合もドアが開くまでの実動時間が5分以上かかる場合は合格となります。または、開き扉の彫込錠、面付錠および引戸錠においてJISA1542-2の「外力に対する性能」のグレード3以上の強度性能を持つ錠は第3系列の試験については合格とみなされます。

電気錠システム防犯性能試験

電気錠システム第1～第3系列の試験以外に、以下の試験基準を満たした製品が合格となります。

1.電気的攻撃試験
2.各システム固有の試験

なお、試験の詳細につきましては公益財団法人 全国防犯協会連合会のホームページ　http://www.cp-bohan.jp/　をご参照ください。

EC-S1（本締電気錠）

配線攻撃やなりすまし対策が施された電気錠です。
かつベースとなる電気錠ケースにはバイパス解錠、ドリリング解錠、こじ破りの対策等が施され、防犯性能の高い錠ケースを作りあげています。また、搭載されているフォルストシリンダーには、各種対策に加えセキュリティカードで不正な鍵の複製を防止します。

配線攻撃対策

配線に攻撃されても容易に解錠できない制御方式を採用しています。

なりすまし対策

錠ケースとコントロールユニット双方にIDコードを登録するため、不正に同機種のコントロールユニットを接続しても解錠させることはできません。

ドリリング解錠対策

ケースへのドリリング攻撃に対してもプロテクタプレートで防御しています。

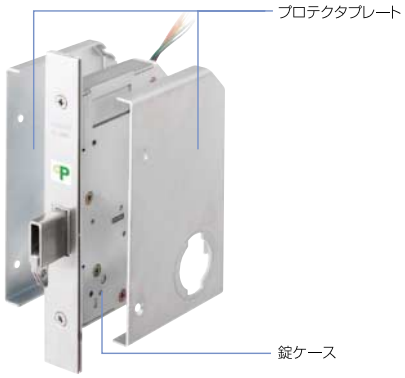

バイパス解錠対策

錠ケースにあるわずかな隙間からのバイパス解錠も想定し、徹底的な対策を施しています。また、錠ケースにドリルで穴を開けてのバイパス解錠もできないようケースに1.6mm厚のプロテクタプレートを装着しています。

防犯サムターン

つまみに付いている2つのボタンを押しながらサムターンを回すことで施錠／解錠することができます。ボタンを押さないでサムターンだけを回しても、サムターンは空転するだけで施錠／解錠はできません。

こじ破り対策

鎌式デッドで強化されたデッドボルトにより耐押し込み強度、耐側圧強度がいずれも10,000N以上をクリアーし、バールなどによる攻撃に対して抵抗力を発揮します。また、鎌には焼き入れ処理が施してあり、デッドボルトの切断に抵抗します。

ドリリング解錠対策

シリンダーへのドリリング攻撃に対しても、焼き入れ部品で防御しています。

防犯性に優れたフォルストシリンダー

ピッキングに強い構造で左右上方向に最大19ピンまで配置が可能。鍵違いは最大489億通り（理論値）、使いやすいリバーシブルタイプのディンプルキーです。各種対策に加えセキュリティカードで不正な鍵の複製を防止します。

鍵穴壊し対策

下記の焼き入れ部品やシリンダー内部の超硬部品で、ホルソーでの鍵穴壊しに対しても高い抵抗力があります。

シリンダーもぎ取り対策

シリンダーの外装部に、もぎ取り防止対策部品を装着しています。焼き入れ部品を装着しているため不正解錠工具を効果的に使用することができず、もぎ取りを困難にします。

キーシリンダーについて

キーシリンダーについて

フォルストシリンダー（FT2G）

- 最大19ピン、鍵違いは最大489億通り（理論値）を実現。
- 3列のピン配列とアンチピッキングピンにより高い防犯性を実現しています。
- キーは左右上3方向に複雑にディンプルカットされておりキーの不正な複製はきわめて困難です。
- 鍵の差し込み向きを気にすることのないリバーシブルタイプで、キーの差し込みをスムーズにするために挿入部をすり鉢形状にしています。
- 優れた防犯性と操作性を合わせ持つコンパクトで使いやすいデザインです。
- 粉塵等がシリンダー内部に入り込み難いシャッター機構を標準装備しています。

3列配列

高い防犯性を実現する3列配列構造

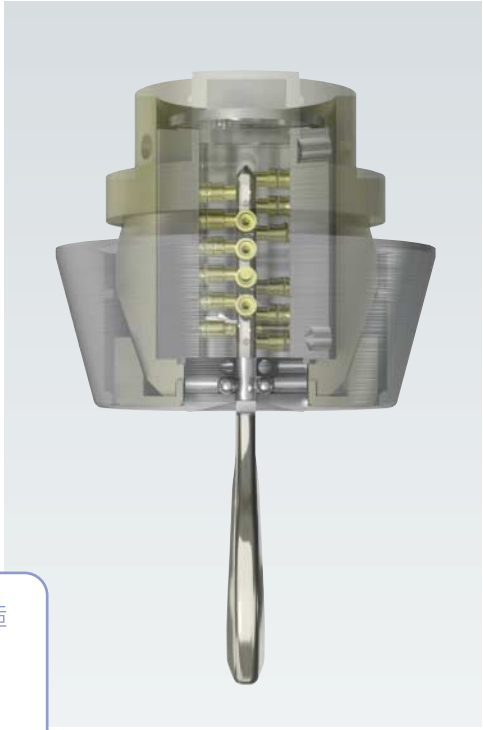

種々のキーシステムに対応

ハイセキュリティーを実現した新時代のシリンダー

ピッキングに強く複製が困難な構造です。

ディンプルカットだから複製がきわめて困難

FBロック

- 防犯性に優れた取替え用シリンダー。キー先端に埋め込まれたフローティングボールによりピッキングと不正なキー複製を防ぎます。
- 水平方向に2列、斜め方向に2列にピンを配列、またアンチピッキングピンにより防犯性を高めました。
- 最大20ピン、鍵違いは1300億通り（理論値）。リバーシブルタイプのディンプルカットのキーが5本付属します。

防犯性にすぐれた取替え用シリンダー

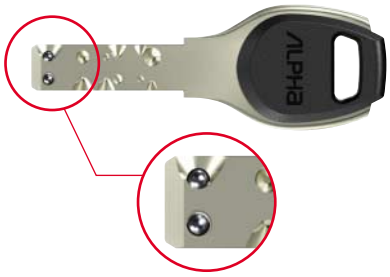

フローティングボールがキー複製を防止

セキュリティーカード

- フォルストシリンダーとFBロックに付属するセキュリティカードはオーナーである事を証明する大切なカードです。
- このカードを提示いただいた場合のみ国内自社工場にてキーの複製をさせていただく安心システムです。

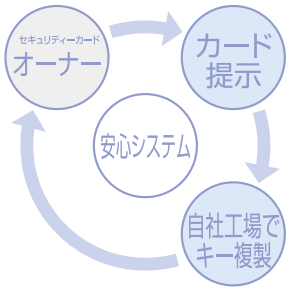

キーシステム

キーシステム

キーシステムにはいろいろな種類があります。これらのキーシステムを組み合わせ、目的に応じたキー管理システムをお選びいただけます。
●キーシステム対応シリンダー：フォルストシリンダー

単独キー（Keyed Different）

すべての錠前が、おのおの固有のキーを有し、共通のマスターキー(M.K.)を持たないものを単独キーといいます。

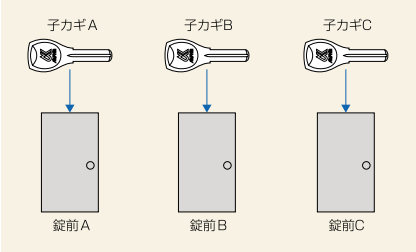

同一キーシステム（Keyed Alike）

いくつかの錠前のシリンダー構造（=キーナンバー）を同一のものとし、そのグループのどの子カギでも施解錠できるシステムです。

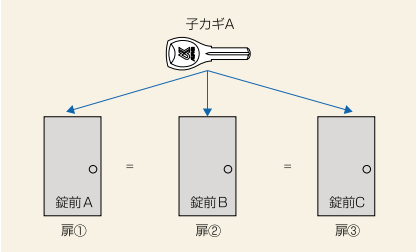

逆マスターキーシステム（R.M.K.）

いくつかの錠前を1つのグループとし、それぞれの錠前の子カギが特定箇所の錠前を施錠／解錠できるシステムです。この場合、そのグループに属する錠前群を「逆マスターするほう」と呼び、特定箇所の錠前を「逆マスターされるほう」と呼びます。

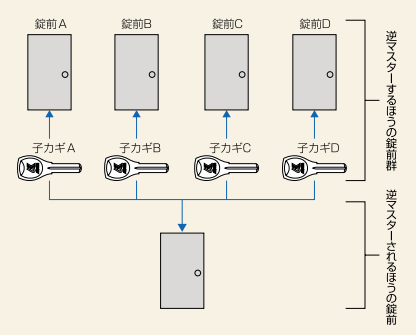

マスターキーシステム（M.K.）

複数の異なる錠前を1グループとし、そのグループ内の錠前を別の1本のキー（マスターキー=M.K.）で施解錠できるシステムです。

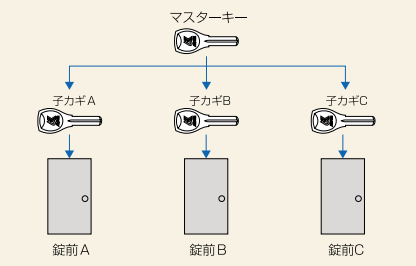

コンストラクションキーシステム（C.N.K.）

工事期間中に使用するキーをコンストラクションキーといい、このキーでまとまったグループの錠前を施錠／解錠することが可能です。工事完了後、一度子カギで施解錠することにより、コンストラクションキーが使用不能となり、おのおのの錠前のキーでのみ施錠／解錠されるようになります。

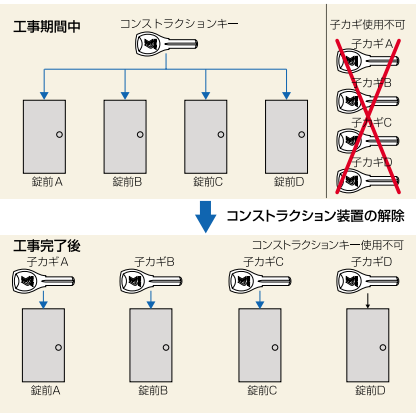

キープランの例

建物のキープランは、その建物をどのように管理、運営していくのかを明確にし、その目的に従って各扉の施錠／解錠の計画と、キーそのものの管理計画を立案する必要があります。また、建物の将来の増改築や錠の交換の計画を考慮したうえで、キープランを確定し、規模を設定する必要があります。

集合住宅のキープラン例

集合住宅においては、共通出入口（エントランス）を設置する場合、防犯のために各住戸入口の子カギでエントランスの錠前を施錠／解錠できるシステム（逆マスターシステム）が一般的です。

一般的逆マスターシステム

各住戸入口の子カギは逆マスターするほう、エントランスの錠前が逆マスターされるほうです。
※オートロックシステムを採用する場合は、電気錠やキースイッチが逆マスターされるほうとなります。

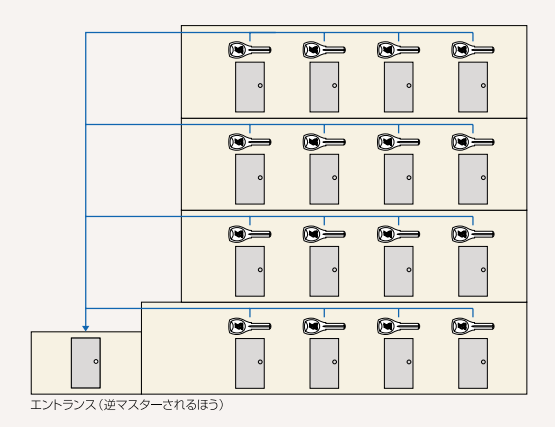

Electronic lock

電気錠

Contents

●パッシブキー	●パッシブキー概要・基本性能	018
	●パッシブキー PS800	019
	●パッシブキー PS500	020
	●パッシブキー PS300	021
	●パッシブキー PS300価格リスト	022
	●パッシブキー各仕様・防犯性能	023
	●パッシブキー PS800寸法図	024
	●パッシブキー PS500寸法図	027
	●パッシブキー PS300寸法図	028
●エントリーロック	●エントリーロック特長	030
	●エントリーロック MS800	031
	●エントリーロック MS800構成図・防犯性能・仕様	032
	●エントリーロック MS800寸法図	033
●edロック PLUS	●edロック PLUS	036
	●edロック PLUS寸法図	038
	●edロック PLUS仕様・価格リスト・防犯性能	038
	●evolo mini reader	039
●edロック	●edロック	040
	●Mr.タッチ	041
	●edロック概要	042
	●edロック仕様・価格リスト・防犯性能	043
●ed2	●ed-2	044
	●ed-2価格リスト・防犯性能・仕様・寸法図	045

パッシブキー概要・基本性能

ワンタッチで施錠／解錠

携帯器を身につけていればリーダーのボタンを押すだけで施錠／解錠することができます。

※実際は壁への取り付けとなります。

※携帯器の揺れを検知している場合のみ施錠/解錠操作ができます。
※作動範囲は、設置環境により変化します。

2種類の携帯器（電子キー）

EK-S2/EK-P3携帯器には、パッシブによるワンタッチ施錠／解錠操作と離れたところからのリモコン操作の両方の機能を搭載しています。

電池交換時期のお知らせ

電池交換時期を作動確認ランプの点滅でお知らせします。※EK-P3のみ。

ボタンを押して赤1回点滅（通常）、赤2回点滅（交換）

携帯器は最大8個登録

携帯器は、EK-S2とEK-P3の2種類の設定があり、EK-P3には非常用ディンプルキーが収納されています。

便利で安心な施錠機能

室内から上側のサムターンを回して施錠すると、もう一方も連動して自動施錠されるワンアクション・2ロック施錠の連動施錠機能。不用意に解錠してしまっても、25秒以内にドアが開かなかった時に施錠する機能。2つの機能で安心して便利にご使用できます。

連動施錠

IDコード違いは40億通り

40億以上（理論値）の豊富なIDコード違いで高いセキュリティ性を確保しました。

携帯器置き忘れ検知機能

携帯器を作動の可能性がある範囲内に置き忘れると、警告音で置き忘れをお知らせします。

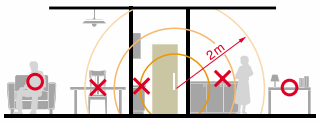

上記エリアに携帯器を置かないでください。

ご注意

植込み型医療機器（心臓ペースメーカー等）の装着者が使用する場合は、受信機から植込み型医療機器の装着部位を22cm以上離して使用してください。また、電波による医療用電気機器への影響については、担当医師や医療用電気機器製造業者などにご確認ください。

●玄関ドア周辺の電波環境により携帯器（電子キー）の作動可能な範囲が狭くなる場合があります。
●携帯器は完全に静止していると置き忘れ防止機能により施錠、解錠ができなくなります。少し揺らしながらご使用ください。
●携帯器は、水に濡らしたり、濡れた手で扱わないでください。

パッシブキー PS800

戸建向け　AC100V　パッシブ認証　ハンドル別売

ロット受注生産

携帯器
EK-P3

増設操作盤（白）

電気錠操作盤（白）

※リモコン操作も使えます。

薄型化を実現した スマートなデザイン

携帯器（電子キー）を身につけているだけで鍵を取り出すことなくワンタッチで2ロック施解錠出来る便利なパッシブキーが従来より薄くなりました。

外壁に取り付けが可能

800シリーズでは、壁に取り付けることが可能になりました。

構成図

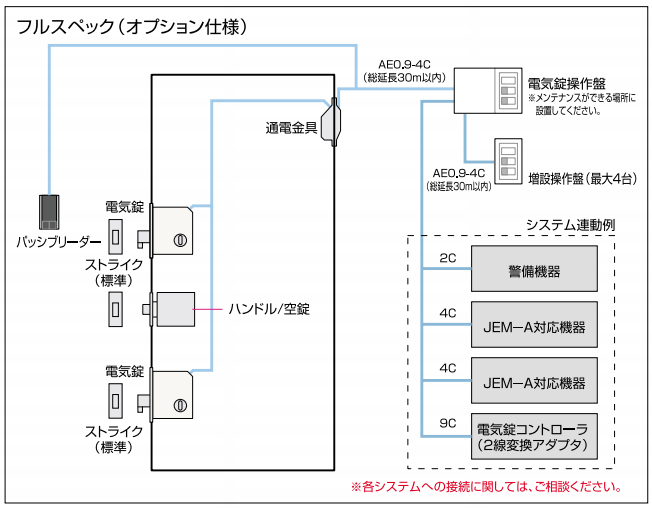

電気錠操作盤

電気錠操作盤は壁に設置することで電気錠操作盤から、電気錠の操作ができるようになりました。

パッシブキー PS500

戸建向け　AC100V　パッシブ認証　錠ケース ハンドル 別売

ロット受注生産

シルバー

ゴールド

シンプルデザインの携帯器

携帯器EK-S2は、すべての無駄をはぶいたシンプルなデザインに仕上げました。色は、飽きのこないホワイトです。携帯器の登録は、最大8個まで可能です。

EK-S2

ピッキング対策

2つの鍵の片方を不正解錠されても、もう一方が解錠される前（25秒後）に最初の鍵を自動施錠させ、常に2ロック施錠状態を維持します。

門扉も玄関もパッシブキー

・門扉と玄関錠を携帯器で簡単に解錠できます。
・門扉にも高いセキュリティ性が確保できます。

※門扉用のパッシブキーはYKK AP株式会社様または三協立山アルミ株式会社様からご購入いただけます。

構成図

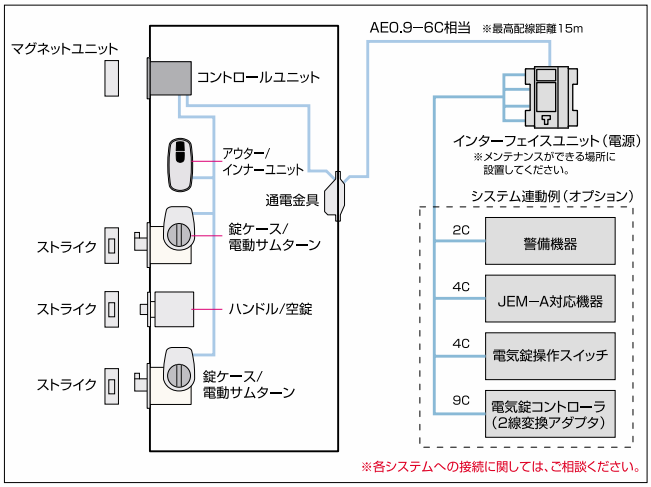

※錠ケース、ハンドルは本製品には含まれておりません。

パッシブキー PS300

戸建向け　電池式　パッシブ認証　錠ケースハンドル別売

ロット受注生産

シルバー

ゴールド

シンプルデザインの携帯器

携帯器AL9850は、すべての無駄をはぶいたシンプルなデザインに仕上げました。色は、飽きのこないホワイトです。携帯器の登録は、最大8個まで可能です。

AL9850

単三乾電池4本仕様（エボルタ）

万一の停電時にも安心して操作できます。

電池交換お知らせ機能

電池交換が必要になると赤いランプが点滅し、電池交換時期をお知らせする安心設計。

ピッキング対策

2つの鍵の片方を不正解錠されても、もう一方が解錠される前（25秒後）に最初の鍵を自動施錠させ、常に2ロック施錠状態を維持します。

ピッキングアラーム

警戒モード設定時に不正解錠（ピッキングなど）された場合、アラームを鳴らし犯罪者を威嚇します。

こじ開けアラーム

マグネットユニットの採用により、バール（大型工具）等での破壊によるドアのこじ開けを検知し、アラームを鳴らし犯罪者を威嚇します。

構成図

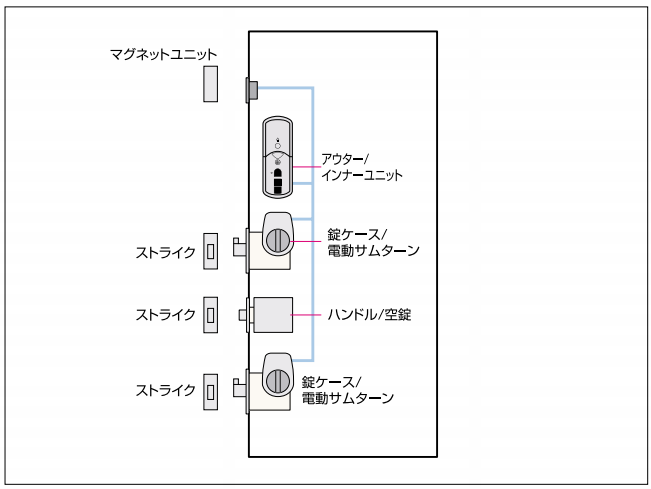

※錠ケース、ハンドルは本製品には含まれておりません。
※2つめの電動サムターンはオプションです。

パッシブキー PS300価格リスト

価格リスト

品番	対応メーカー	扉の種類	色	携帯器	扉勝手	入数	本体価格 税抜き	製品コード	JANコード
9803LA	美和ロック仕様	アルミ扉	シルバー	2	R	1	78,000	9QA1103601	4532757 007255
				2	L	1	78,000	9QA1113601	4532757 007262
			ゴールド	2	R	1	78,000	9QA1123601	4532757 007279
				2	L	1	78,000	9QA1133601	4532757 007286
		鉄扉	シルバー	2	R	1	78,000	9QA1105501	4532757 007170
				2	L	1	78,000	9QA1115501	4532757 007187
			ゴールド	2	R	1	78,000	9QA1125501	4532757 007194
				2	L	1	78,000	9QA1135501	4532757 007200
9807LE		アルミ扉	シルバー	2	R	1	78,000	9QA1103701	4532757 007293
				2	L	1	78,000	9QA1113701	4532757 007309
			ゴールド	2	R	1	78,000	9QA1123701	4532757 007316
				2	L	1	78,000	9QA1133701	4532757 007323
		鉄扉	シルバー	2	R	1	78,000	9QA1105601	4532757 007217
				2	L	1	78,000	9QA1115601	4532757 007224
			ゴールド	2	R	1	78,000	9QA1125601	4532757 007231
				2	L	1	78,000	9QA1135601	4532757 007248
9808SK	ゴール仕様	アルミ扉	シルバー	2	R	1	78,000	9QA1207101	4532757 008573
				2	L	1	78,000	9QA1217101	4532757 008580
			ゴールド	2	R	1	78,000	9QA1227101	4532757 008597
				2	L	1	78,000	9QA1237101	4532757 008603
		鉄扉	シルバー	2	R	1	78,000	9QA1207201	4532757 008498
				2	L	1	78,000	9QA1217201	4532757 008504
			ゴールド	2	R	1	78,000	9QA1227201	4532757 008511
				2	L	1	78,000	9QA1237201	4532757 008528
9811LG		アルミ扉	シルバー	2	R	1	78,000	9QA1207501	4532757 008610
				2	L	1	78,000	9QA1217501	4532757 008627
			ゴールド	2	R	1	78,000	9QA1227501	4532757 008634
				2	L	1	78,000	9QA1237501	4532757 008641
		鉄扉	シルバー	2	R	1	78,000	9QA1207601	4532757 008535
				2	L	1	78,000	9QA1217601	4532757 008542
			ゴールド	2	R	1	78,000	9QA1227601	4532757 008559
				2	L	1	78,000	9QA1237601	4532757 008566
9804LA用 追加サムターン	美和ロック仕様	兼用	シルバー	ー	R	1	14,000	9QA1105301	4532757 007330
				ー	L	1	14,000	9QA1115301	4532757 007347
			ゴールド	ー	R	1	14,000	9QA1125301	4532757 007354
				ー	L	1	14,000	9QA1135301	4532757 007361
9805LE用 追加サムターン			シルバー	ー	R	1	14,000	9QA1105401	4532757 007378
				ー	L	1	14,000	9QA1115401	4532757 007385
			ゴールド	ー	R	1	14,000	9QA1125401	4532757 007392
				ー	L	1	14,000	9QA1135401	4532757 007408
9809SK用 追加サムターン	ゴール仕様		シルバー	ー	R	1	14,000	9QA1207301	4532757 008658
				ー	L	1	14,000	9QA1217301	4532757 008665
			ゴールド	ー	R	1	14,000	9QA1227301	4532757 008672
				ー	L	1	14,000	9QA1237301	4532757 008689
9812LG用 追加サムターン			シルバー	ー	R	1	14,000	9QA1207701	4532757 008696
				ー	L	1	14,000	9QA1217701	4532757 008702
			ゴールド	ー	R	1	14,000	9QA1227701	4532757 008719
				ー	L	1	14,000	9QA1237701	4532757 008726
AL9850追加携帯器	ー	ー	ホワイト	ー	ー	1	11,000	1YF30E0000	4532757 007422

パッシブキー各仕様・防犯性能

パッシブキー仕様

※ハンドル、空錠ケースは製品に含まれません。

仕様（電気錠ケース/受信部含む）	
バックセット	64mm
扉厚	（壁付）36mm,40mm,42mm,60mm
チリ寸法（標準）	1～6mm
勝手	R型（右吊元・外開き）　L型（左吊元・外開き）
シリンダー	フォルストシリンダー（FT2G）
キーシステム	逆MK／コンスト装置などのキーシステム可能
電源	AC100V ±10%（50/60Hz）（電気錠操作盤への供給電源）
LF送信周波数	125kHz
LF送信強度	微弱（国内電波法）
UHF受信周波数	315MHz
動作距離	ワンタッチ操作：0.2m～0.8m　リモコン操作：室外側約1.5m ※1
登録携帯器数	最大8個
塗装色	シルバー

■PS500

※ハンドル、錠ケース、シリンダーは製品に含まれません。

仕様	
扉厚	36mm～40mm
対応錠前	美和ロック社製：LE、GAA、TE、LSP、LA、DA ゴール社製：SK、LG、LD
勝手	R型（右吊元・外開き）　L型（左吊元・外開き）
電源	AC100V ±10%（50/60Hz）（インターフェイスユニットへの供給電源）
LF送信周波数	125kHz
LF送信強度	微弱（国内電波法）
UHF受信周波数	315MHz
動作距離	ワンタッチ操作：0.2m～0.8m リモコン操作：室外側 約2m ※1
登録携帯器数	最大8個
アウターインナーユニット/電動サムターン塗装色	シルバー／ゴールド

■携帯器仕様

EK-S2（PS500）/AL9850（PS300）/EK-P3（PS800）	
電池	CR2032　コイン型リチウム電池　DC3V
電池寿命	約2年（施錠／解錠を1サイクルとして10回／1日）
UHF送信周波数	315MHz
UHF送信強度	微弱（国内電波法）
LF受信周波数	125kHz
IDコード	40億通り以上（理論値）
仕上げ	EK-S2（ホワイト）　AL9850（ホワイト）　EK-P3（ブラック）

■PS300

※ハンドル、錠ケース、シリンダーは製品に含まれません。

仕様	
扉厚	36mm～40mm
対応錠前	美和ロック社製：LE、GAA、TE、LSP、LA、DA ゴール社製：SK、LG、LD
勝手	R型（右吊元・外開き）　L型（左吊元・外開き）
使用電池	単三形エボルタ乾電池（LR6）　4本　DC6V
電池寿命	約1年（常温で「施錠操作/解錠操作」を1サイクルとして一日10サイクル使用）
LF送信周波数	125kHz
LF送信強度	微弱（国内電波法）
UHF受信周波数	315MHz
動作距離	ワンタッチ操作：0.2m～0.8m　　リモコン操作：室外側 約1.5m ※1
登録携帯器数	最大8個
アウターインナーユニット/電動サムターン塗装色	シルバー／ゴールド

※「エボルタ」は、パナソニック株式会社の登録商標です。
※電池は必ずパナソニック製単三形エボルタ乾電池を使用してください。本製品はエボルタ乾電池で所定の性能が出るように調整されています。エボルタ乾電池以外のアルカリ乾電池やマンガン乾電池では電池寿命が著しく短くなったり、十分に性能を発揮できない場合があります。

■使用環境

PS800 / PS500 / PS300		
使用環境	周辺温度	電気錠・リーダー：-10℃～+55℃（凍結無きこと）
		電気錠操作盤・増設操作盤：0℃～+50℃（凍結無きこと）
		携帯器：0℃～+40℃（凍結無きこと）
	周辺湿度	90%RH以下（結露なきこと）

※1：動作距離は設置環境により変動します。
・周囲にある金属物の影響で動作距離内においても反応しないポイントがあります。
・妨害電波がある場所で、性能の低下が起きることがあります。妨害電波として影響がある代表例は以下の通りです。（原因：微弱電波を使用しているため、より強い電波に影響されてしまうためです。）
例：監視カメラ、携帯電話基地局、アマチュア無線、自衛隊基地、米軍基地、飛行場、航空機の離発着空路付近　等

防犯性能表示

		耐ピッキング性能	耐鍵穴壊し性能	耐サムターン回し性能	耐カム送り解錠性能	耐こじ破り性能	出荷時かぎ本数
PS800	上側	10分以上	10分以上	あり	あり	あり	仕様による
	下側	10分以上	5分未満	なし	あり	あり	
PS500	上側	―	―	なし	―	―	―
	下側	―	―	なし※3	―	―	
PS300	上側	―	―	なし	―	―	―
	下側	―	―	なし※3	―	―	

※3：オプション対応

パッシブキー PS800寸法図

■切欠図（壁付け）

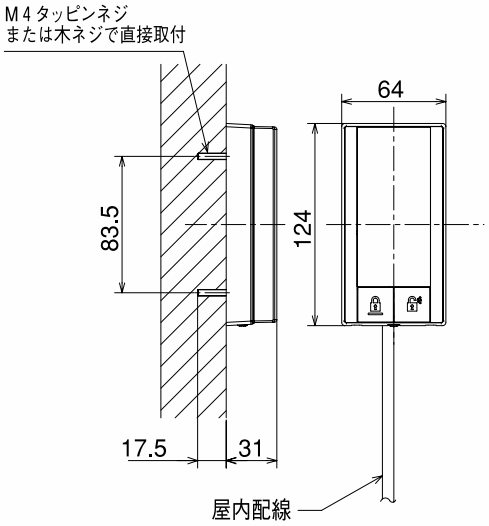

■扉面（錠ケース用）切欠図

※本図は、標準仕様の、右勝手を示します。
空錠の形状、錠ケース取付位置は参考です。
※ストライクはメーカーにより異なります。

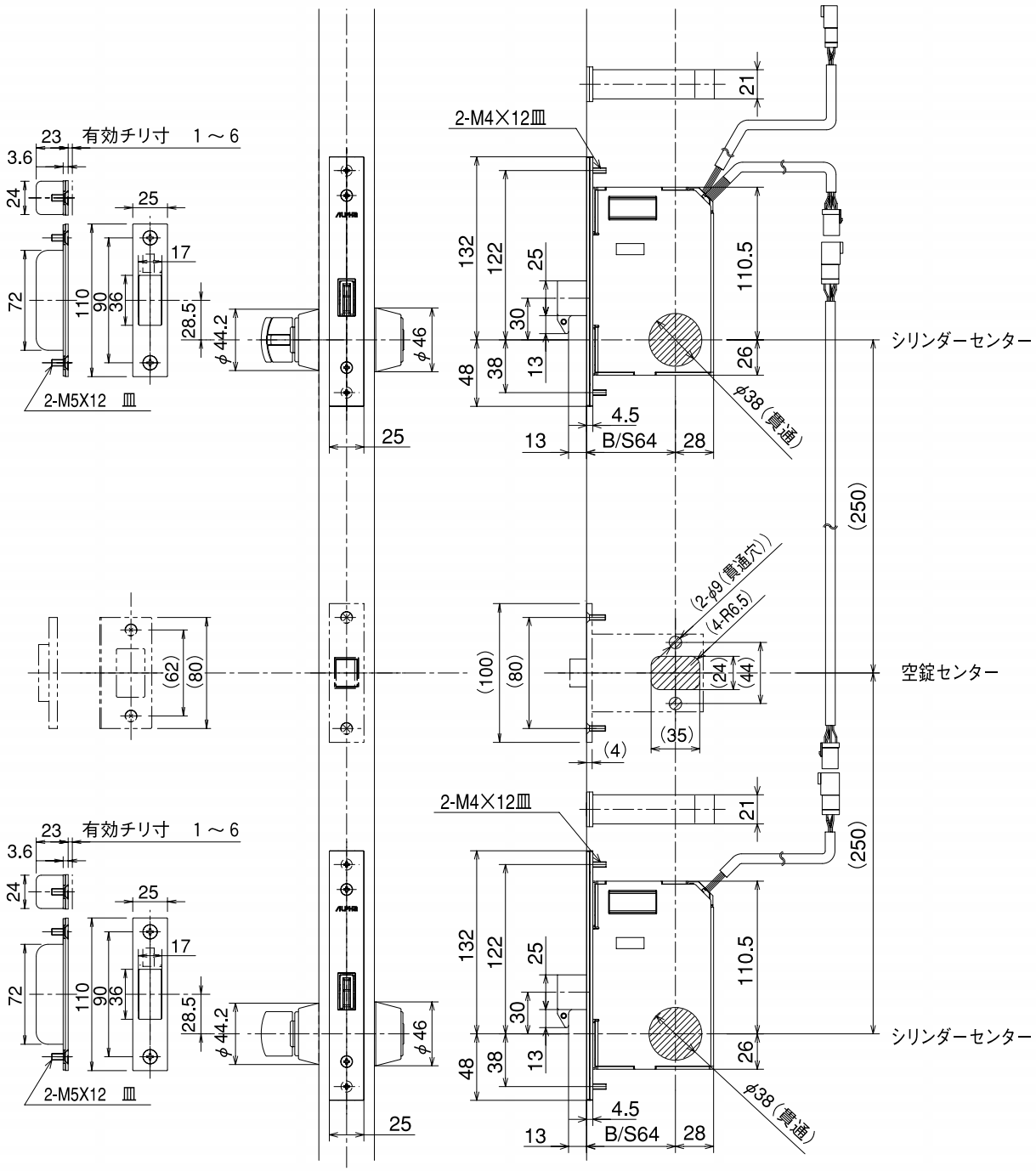

パッシブキー PS800寸法図

■外形寸法図

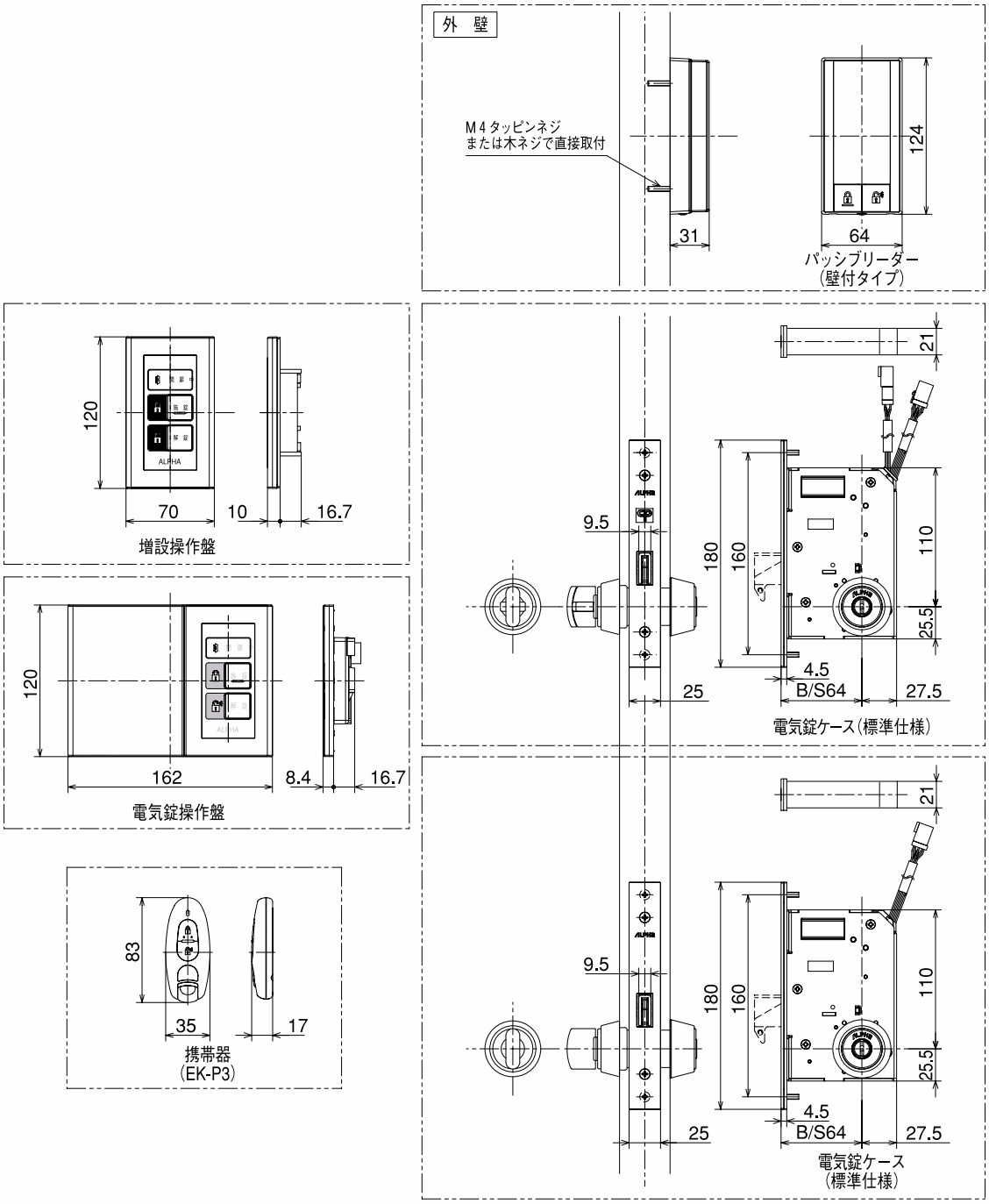

パッシブキー PS500寸法図

■切欠図

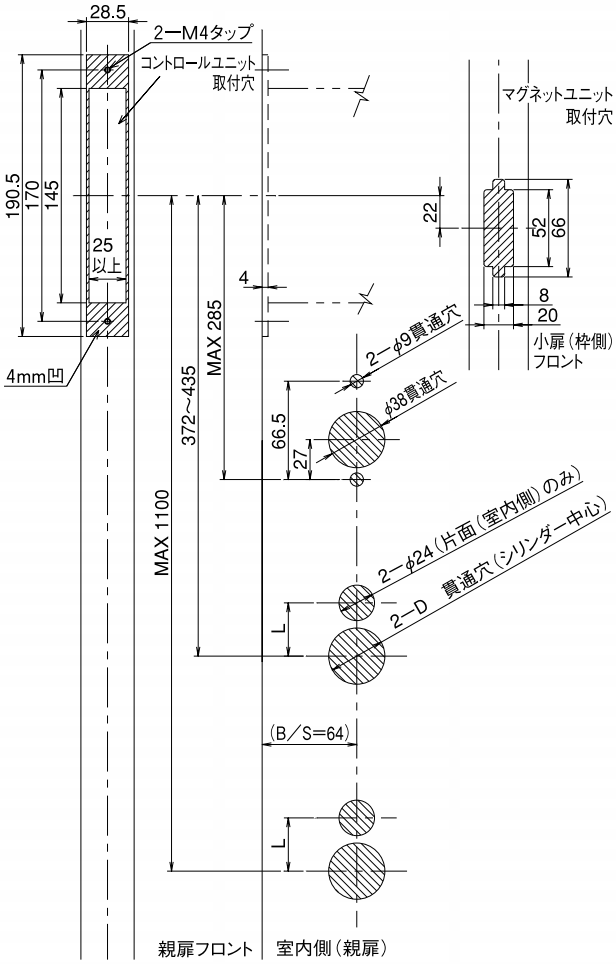

〔錠前による切欠きのL、D寸法〕

	美和ロック社製 LE、GAA、TE LSP、LA、DA	ゴール社製 SK	ゴール社製 LG・LD
L	36	36	32
D	φ38	φ35	φ36

■外形寸法図

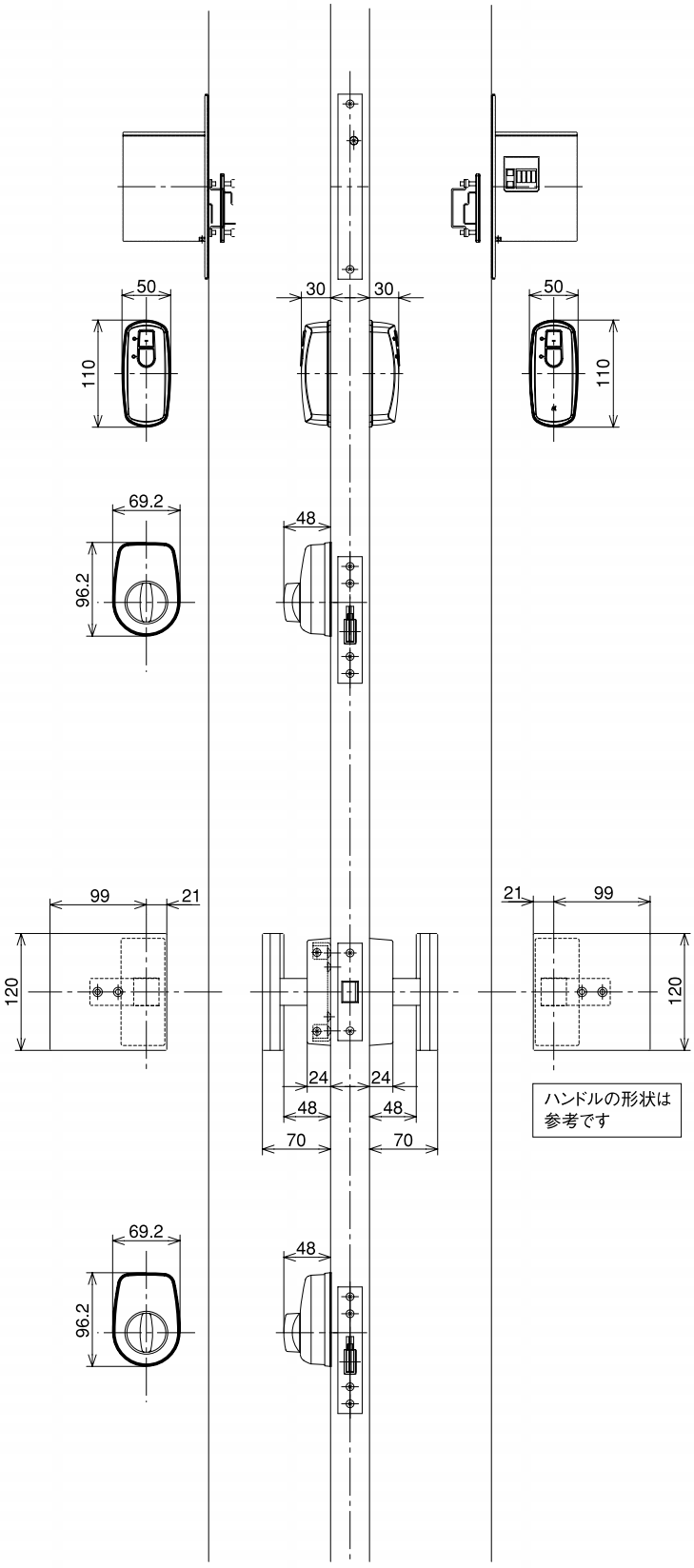

パッシブキー PS300寸法図

■切欠図

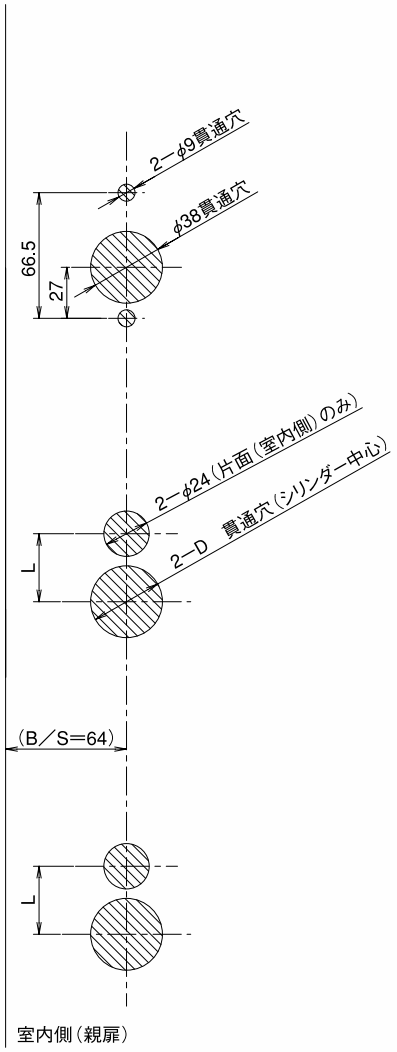

〔錠前による切欠きのL、D寸法〕

	美和ロック社製 LE、GAA、TE LSP、LA、DA	ゴール社製 SK	ゴール社製 LG・LD
L	36	36	32
D	φ38	φ35	φ36

※マグネットセンサーは、ドアの材質により
形状、切欠きが異なります。

■外形寸法図

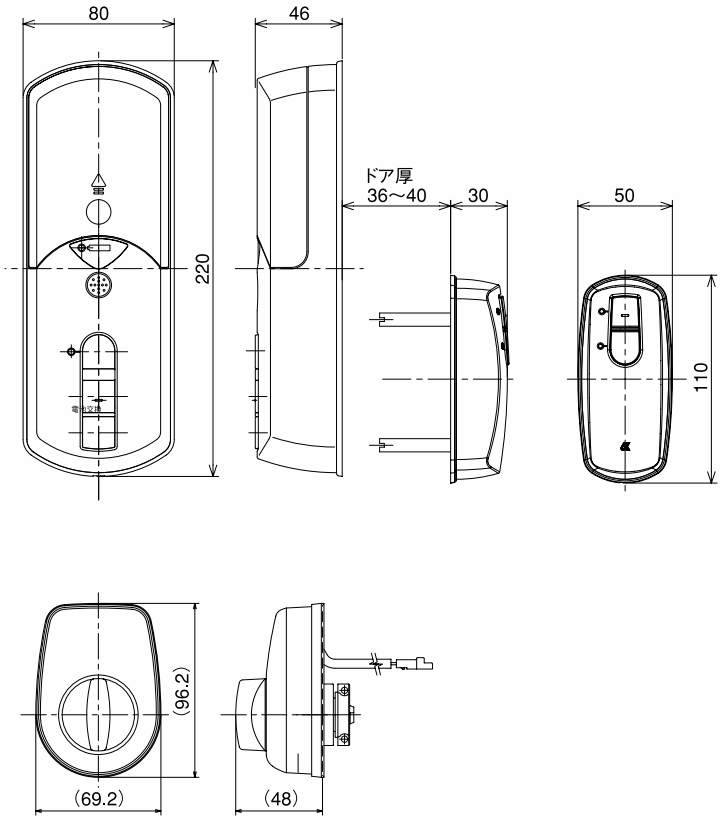

■外形寸法図（マグネットユニット）

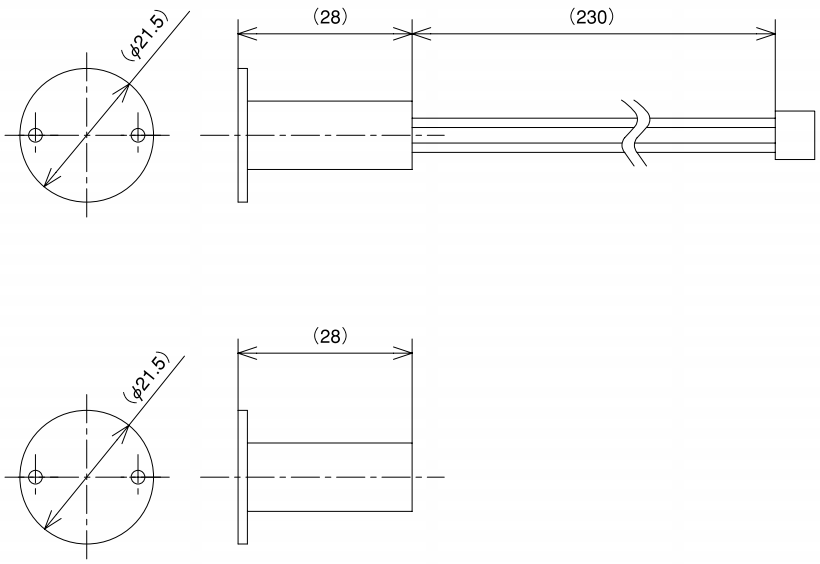

アルミ、木扉用

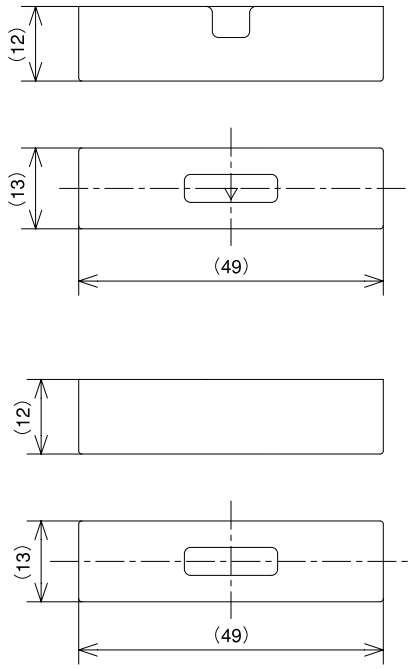

鉄扉用

エントリーロック特長

信頼と実績のあるFeliCaを採用

鍵として使用するICカードは偽造や変造が難しく高い安全性を確保するFeliCa ICカードを採用しています。
FeliCaは電子マネーや交通乗車券などでも広く一般に普及してるカードの仕様です。

※実際は壁への取り付けとなります。

かざすだけの簡単認証

カードリーダー部にICカードをかざすだけで施錠･解錠をすることができます。非接触認証なのでパスケースに入れたままでもOK。
ICカード（おサイフケータイ）は最大で20IDまで登録することができます。
室内の電気錠操作盤には施解錠状態を表すLEDランプが点灯しているため、わざわざ玄関先まで行かなくても一見して施解錠状態を確認することができます。（電気錠操作盤はMS800のみ）

※追加カードは別売りです。
※他の非接触ICカードと重ねてたり、金属性のモノに近づいた状態で使用すると　正しく認証することができません。
※室内側からの施解錠はサムターンを使用します。

アウターユニット
（MS800）

ご注意	植込み型医療機器（心臓ペースメーカー等）の装着者が使用する場合は、リーダー部から植込み型医療機器の装着部位を12cm以上離して使用してください。また、電波による医療用電気機器への影響については、担当医師や医療用電気機器製造業者などにご確認ください。

IC カードのお取り扱いについて

●IC カードを車中に放置したり、日の当たる場所、ストーブなどの高温になる場所に放置しないでください。
　また、穴を開ける、強い衝撃を与える、折り曲げるなどすると破損、変形して使用できなくなる場合があります。
●金属製のものや他の非接触 IC カードと重ねて使うと反応しない場合があります。定期入れなどに他の非接触 IC カードと一緒に入れて使用しないでください。

「FeliCa」は、ソニー株式会社が開発した非接触 IC カードの技術方式です。
「FeliCa」は、ソニー株式会社の登録商標です。

エントリーロック MS800

戸建向け　AC100V　FeliCa ID認証　おサイフケータイ対応　ハンドル別売

ロット受注生産

増設操作盤（白）

電気錠操作盤（白）

信頼と実績のあるFeliCaカード

FeliCaは電子マネーや交通乗車券などでも広く一般に普及してるカードの仕様です。

FeliCaタイプ

外壁に取り付けが可能

800シリーズでは、壁に取り付けることが可能になりました。

かざすだけの簡単操作

専用のICカードをリーダー部にかざすだけで簡単に施錠･解錠ができます。

外部機器との連動

外部機器の警備機器、インターホンとの連動も可能です。

エントリーロック MS800構成図・防犯性能・仕様

構成図

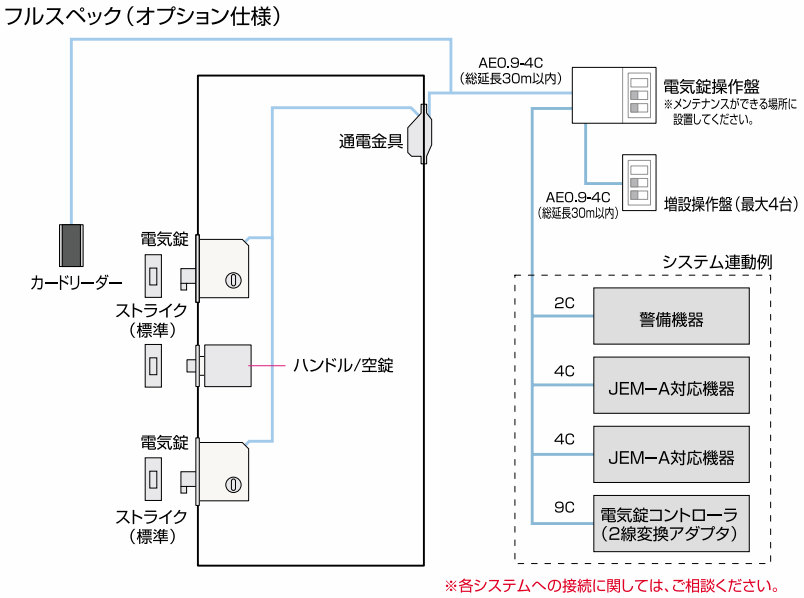

※各システムへの接続に関しては、ご相談ください。

防犯性能表示

		耐ピッキング性能	耐かぎ穴壊し性能	耐サムターン回し性能	耐カム送り解錠性能	耐こじ破り性能	キー同梱数
エントリーロックMS800	上側	10分以上	10分以上	あり	あり	あり	仕様による
	下側	10分以上	5分未満	なし	あり	あり	仕様による

仕様

バックセット	64mm
対応ドア厚	（壁付）36mm,40mm,42mm,60mm
チリ寸法（標準）	1～6mm
勝手	R型（右吊元・外開き）／L型（左吊元・外開き）
シリンダー	フォルストシリンダー（FT2G）
キーシステム	逆MK／コンスト装置などのキーシステム可能
読み取り距離	25mm以内（カード中心とαマーク中心とを合わせ、平行に配置した場合）
認証方式 認証キー	非接触通信（通信周波数13.56MHz） αα発行のFeliCaカード

登録ID数	最大20 枚（ID）	
電源	AC100V±10%　50/60Hz（電気錠操作盤への供給電源）	
停電時電源	なし	
塗装色	シルバー	
停電時電源	なし	
使用環境	周辺温度	電気錠・リーダー：−10℃～+55℃（凍結無きこと）
		電気錠操作盤・増設操作盤：0℃～+50℃（凍結無きこと）
		IC カード：0℃～+40℃（凍結無きこと）
	周辺湿度	90%RH以下（結露なきこと）

エントリーロック MS800寸法図

■切欠図（壁付け）

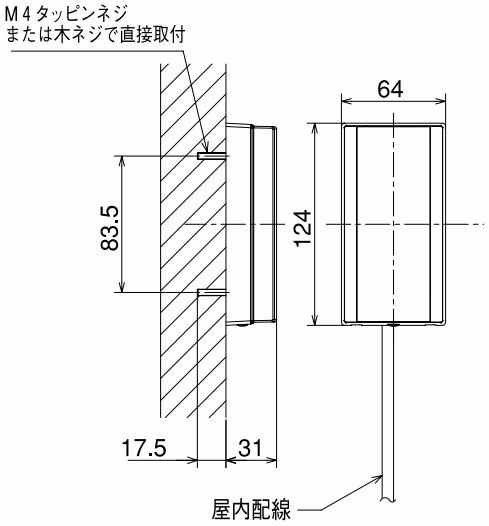

エントリーロック MS800寸法図

■扉面（錠ケース用）切欠図

※本図は、標準仕様の右勝手を示します。
空錠の形状、錠ケース取付位置は参考です。
※ストライクはメーカーにより異なります。

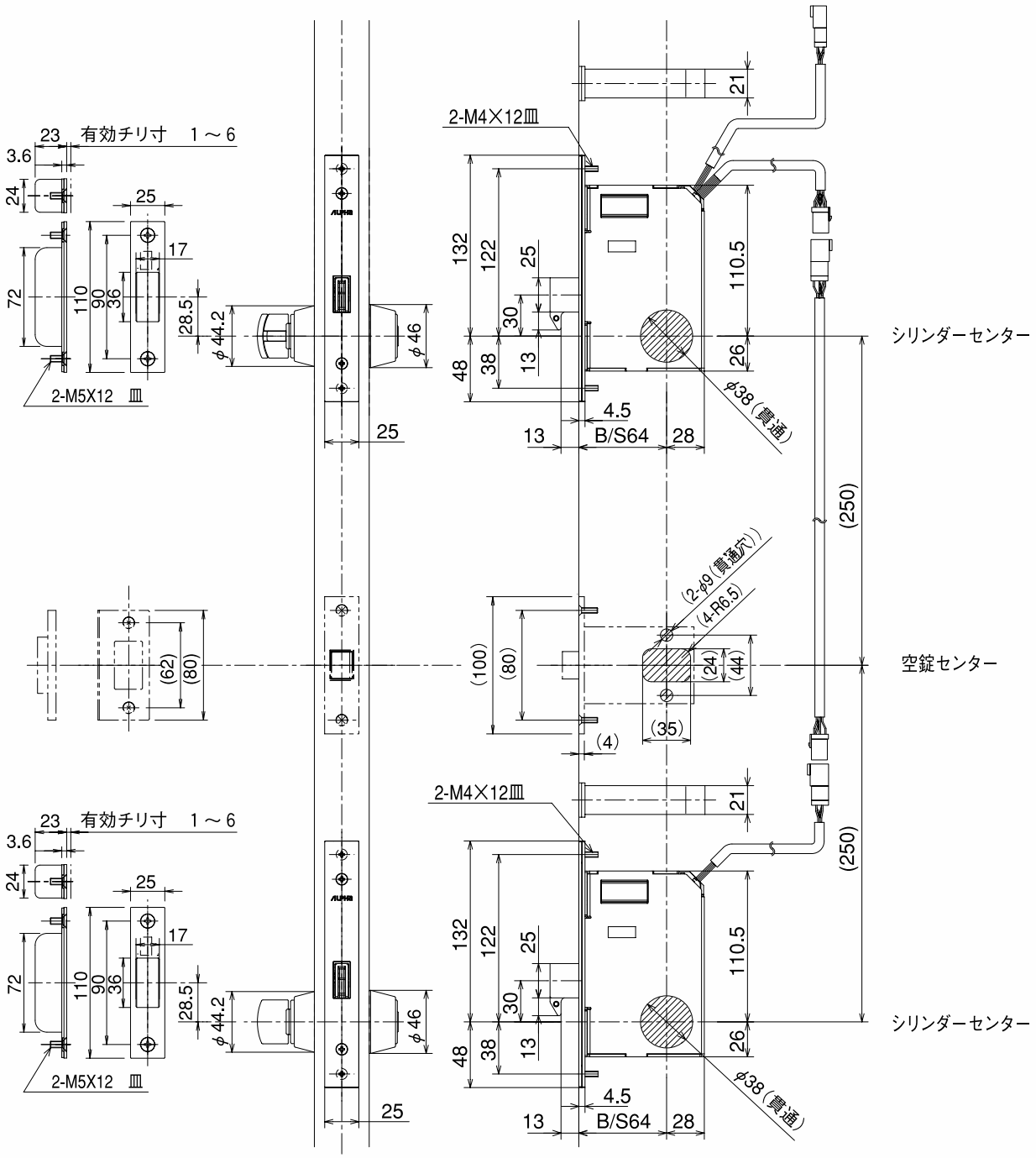

■外形寸法図

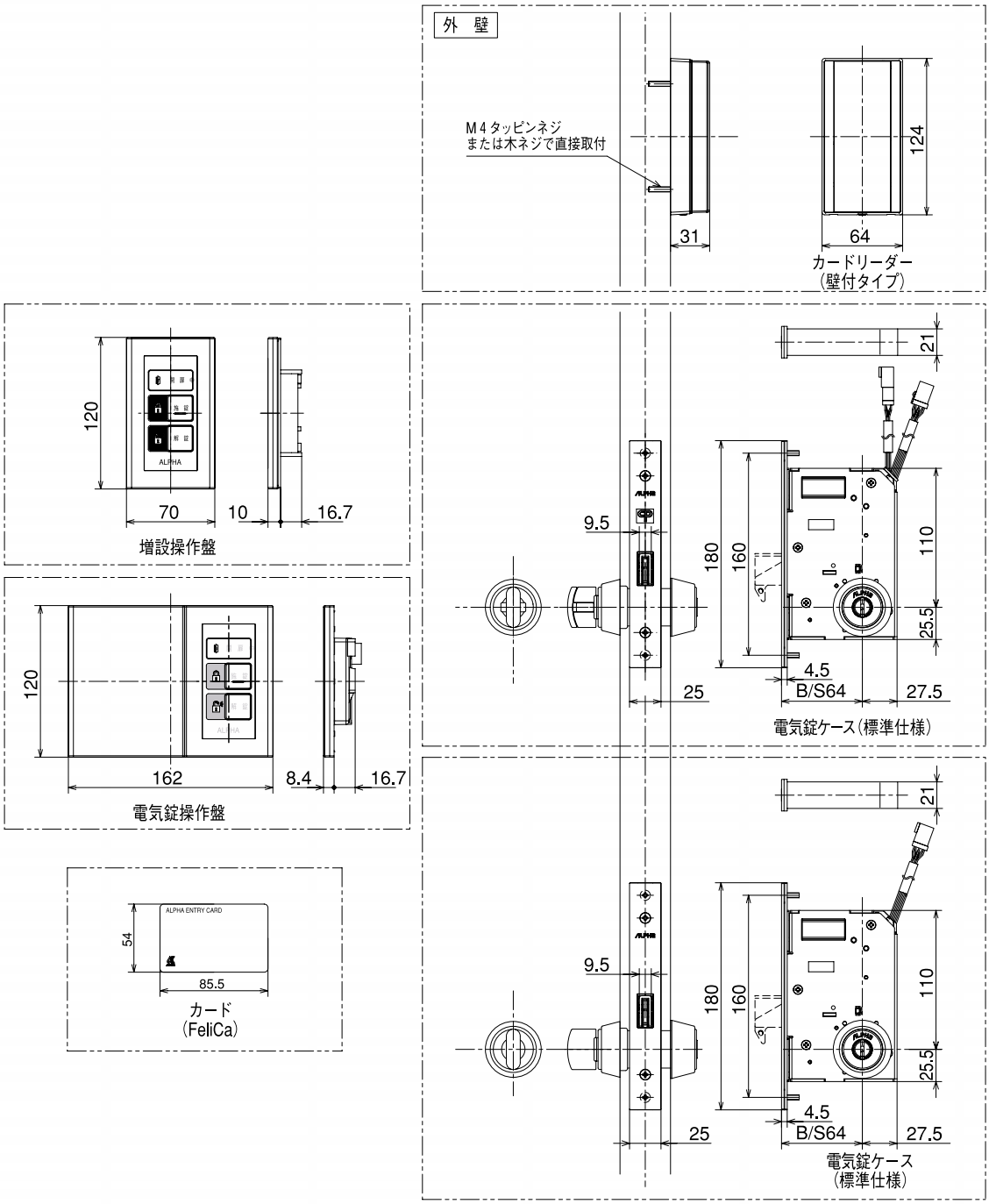
外　壁
M4タッピンネジ
または木ネジで直接取付
31
124
64
カードリーダー
(壁付タイプ)
120
70
10
16.7
増設操作盤
120
162
8.4
16.7
電気錠操作盤
ALPHA ENTRY CARD
54
85.5
カード
(FeliCa)
21
9.5
180
160
110
25.5
4.5
B/S64
27.5
25
電気錠ケース(標準仕様)
21
9.5
180
160
110
25.5
4.5
B/S64
27.5
25
電気錠ケース
(標準仕様)

edロック PLUS

edロック PLUS

ディンプルキー

暗証番号が使える

スマートフォンと同じ様にタッチパネルを採用。触れるだけのスマート操作。

ICカードが使える。

起動ボタンを押して、ICカードを近づけるだけで施解錠ができます。

おサイフケータイが使える。

おサイフケータイ機能を搭載した携帯電話を本体に登録する事により、カギとして使用できます。

シールキーが使える。

お気に入りの小物にシールキーを貼るだけでカギに大変身。

※シールキーは、貼りつけ可／不可の材質があります。

注）自動車用リモコンキーにシールキーを貼り付けた一例です。

ご注意

植込み型医療機器（心臓ペースメーカー等）の装着者が使用する場合は、リーダー部から植込み型医療機器の装着部位を12cm以上離して使用してください。また、電波による医療用電気機器への影響については、担当医師や医療用電気機器製造業者などにご確認ください。

IC カードのお取り扱いについて

- ●IC カードを車中に放置したり、日の当たる場所、ストーブなどの高温になる場所に放置しないでください。
  また、穴を開ける、強い衝撃を与える、折り曲げるなどすると破損、変形して使用できなくなる場合があります。
- ●金属製のものや他の非接触 IC カードと重ねて使うと反応しない場合があります。定期入れなどに他の非接触 IC カードと一緒に入れて使用しないでください。

「FeliCa」は、ソニー株式会社が開発した非接触 IC カードの技術方式です。
「FeliCa」は、ソニー株式会社の登録商標です。

取付可能な錠前の見分け方は107ページで確認できます。

賃貸向け　オフィス向け　電池式　暗証番号方式　MIFARE ID認証　FeliCa ID認証　Tagit ID認証　錠ケースハンドル別売

edロック PLUSのメリット

暗証番号の特長

①入居者がカギを紛失する心配がないので、カギ紛失に伴う緊急対応がなくなります。
②カギ交換が発生しないため、費用削減が図れます。
③建設中、空室案内、リフォーム時にカギを事務所から持ち出す必要がないので、受け渡しに伴うカギの紛失や複製の心配がありません。

緊急対応業務の軽減

カギ複製の心配不要

ICカードの特長

1:多様な運用モードで細かいニーズに対応。
①標準モード:登録カード(MIFARE)とユーザーカード(MIFARE)でシンプルに運用できます。
②簡易認証モード:入居者がお使いのFeliCa ICカード(Suica PASMO 等)、おサイフケータイ、MIFARE ICカードがカギとして使えます。
2:エントランスのオートロックに対応。
集合玄関機にICカードリーダーを取り付ける事により、ICカードを近づけるだけで解錠する事ができます。

おサイフケータイに対応

単三アルカリ乾電池が使える

お買い求めし易い、単三アルカリ乾電池を使用しています。電池寿命は、2年。尚、寒冷地では単三リチウム乾電池が同梱されている寒冷地用のedロック PLUSをお求めください。

CL−LE錠ケース　(美和ロック社 LA／LEと同サイズ)

鎌デッドを採用しているため、こじ開け等の手口に効果を発揮します。

レバーハンドル

カード仕様

ユーザーカード(別売)
入居者が施錠・解錠時に使うカードで、最大20枚まで登録ができます。

※お客様のオリジナルデザインでカードの作成が可能です。詳細は、販売店へお問い合わせください。

登録カード(2枚同梱)
暗証番号・ユーザーカードの登録・削除や各種設定変更ができます。

シールキー(別売)
お気に入りの小物にシールキーを貼るだけで、カギとして使用できます。(サイズ:直径10mm　厚さ0.8mm)　ユーザーカードと合せて、最大20枚まで登録ができます。

ディンプルキー

非常キーには、セキュリティ性の高いディンプルキーを使用しています。非常時に施錠・解錠ができます。また、同一キーやシリンダーレス対応も可能ですので詳細は、販売店へお問い合せください。

edロック PLUS寸法図

外形図・切欠図（CL-LE錠ケースの場合）

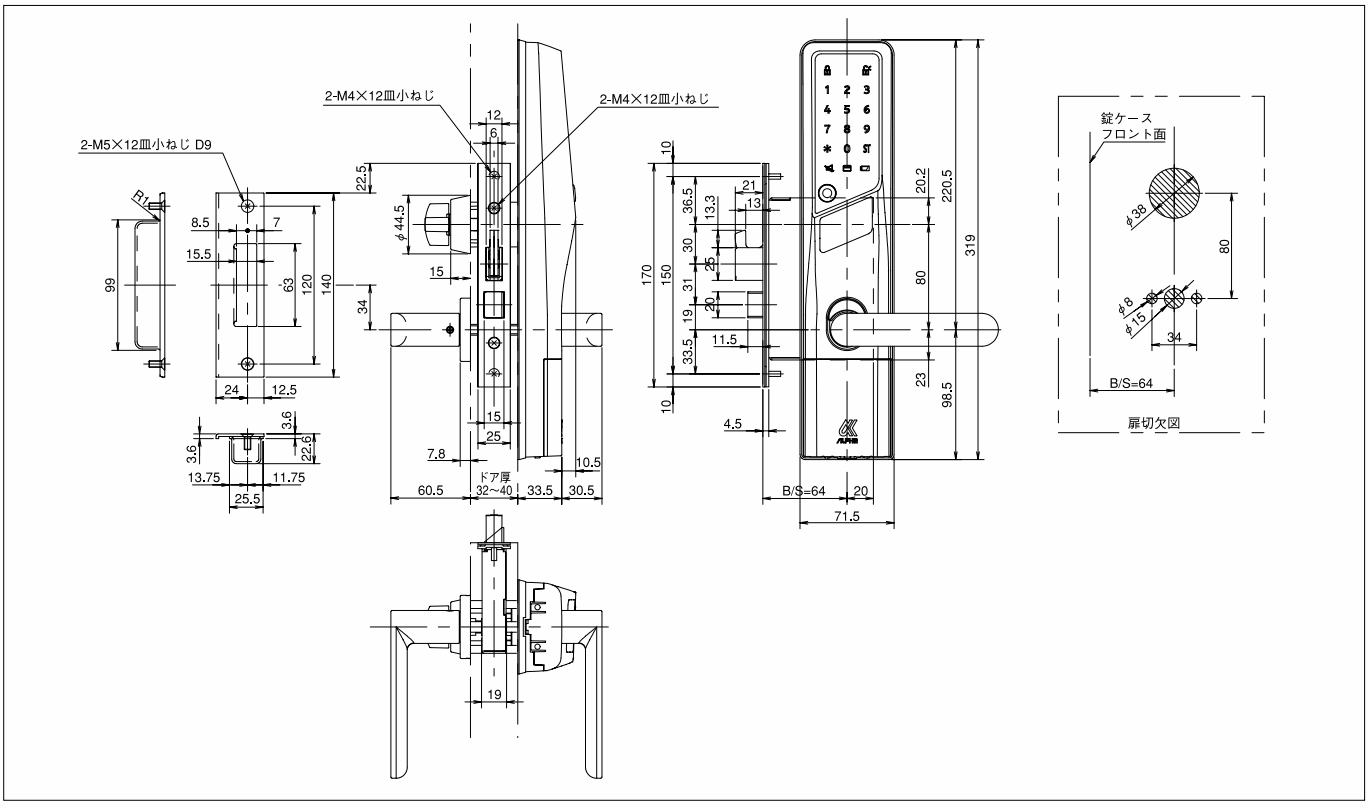

取り付け方法の概要（CL-LE錠ケースの一例）

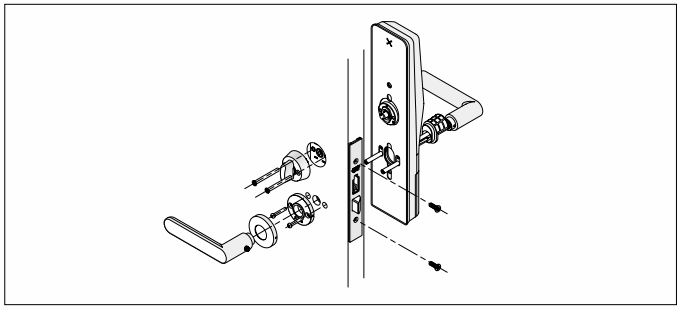

edロック PLUSは、ドライバーだけで簡単に取り付けができます。
電池式ですので電気配線工事が不要でドアの穴あけ工事も不要です。

（1）取り付いている錠前の種類とドア厚を確認してください。適合していればedロック PLUS への交換が可能です。
（2）フロントのねじをはずし、シリンダー、ハンドル取りはずします。
（3）edロック PLUS 本体を表からはめ込み、サムターン用ねじで固定し、ハンドルを取り付けます。
（4）フロントをねじで固定します。

edロック PLUS仕様・価格リスト・防犯性能

取付可能な錠前の見分け方は107ページで確認できます。

仕　様

バックセット	既設錠前のバックセットによる ※CL-LE錠ケースは、64mmのみ ※51mm,64mm,76mm,他　（51mmの内開きは、本体が枠に当らないか注意）
勝手	左右対応（本体の切り替え操作で変更）
色仕様	シルバー
認証方式	暗証番号又は非接触ID（ICカード）（暗証番号とICカードの併用も可能）
暗証番号	登録桁数4桁～12桁（最大2種類まで登録可能）

ICカード	MIFARE, Tag-it HF-I Pro, FeliCa
登録ID数	20ID（ユーザーカード、シールキー）、5ID（登録用カード）
キー&シリンダー	ディンプルシリンダー（非常解錠用）、キー2本付、シリンダーレスも可能
電源	単三アルカリ乾電池（4本同梱／標準用）又は、 単三リチウム乾電池（4本同梱／寒冷地用）
電池寿命	約2年（常温で「施錠操作/解錠操作」を1サイクルとして 1日5サイクル使用したとき）
使用条件	本体ユニット：周辺温度 -30～80℃　周辺湿度90%以下（結露なきこと） アルカリ乾電池：周辺温度　5～45℃　周辺湿度90%以下（結露なきこと） リチウム乾電池：周辺温度 -30～60℃　周辺湿度90%以下（結露なきこと）
その他機能	電池切れ表示（表示と音でお知らせ）、マナーモード（消音）、いたずら警告

価格リスト

品番	対応メーカー刻印	切り欠き スペーシング	対応ドア厚	取付可能座タイプ	備考	電池仕様（取付地域）	色	入数	本体価格 税抜き	製品コード
WS200-00	MIWA LA・MA LAF	80	36～40mm	丸座	スペーシングが80mmと75mmのタイプがあります。必ず御確認下さい。	単三アルカリ乾電池（標　準）	シルバー	6	36,800	9QA1707000
						単三リチウム乾電池（寒冷地）			37,800	9QA1737000
WS200-04	MIWA LE／LSP LE・SW・SP	80	32～40mm	丸座		単三アルカリ乾電池（標　準）		6	36,800	9QA1709700
						単三リチウム乾電池（寒冷地）			37,800	9QA1739700
WS200-02	GOAL AS・LX	75	36～40mm	丸座	御注文の際はスペーシング、ドア厚を必ず御確認下さい。	単三アルカリ乾電池（標　準）		6	36,800	9QA1707100
						単三リチウム乾電池（寒冷地）			37,800	9QA1737100
WS200-11	U-SHIN SHOWA QDJ-695	80	40mm	丸座		単三アルカリ乾電池（標　準）		6	36,800	9QA1707200
						単三リチウム乾電池（寒冷地）			37,800	9QA1737200

注意1: 錠ケースセット以外は、レバーハンドルが含まれていません。
注意2: 錠ケースが偏心している場合は販売店へお問い合わせください。
注意3: レバーハンドルの径が26mm以上は取り付けができません。
注意4: レバーハンドルが固定でドア厚が調整できないタイプのものは、販売店へお問い合わせください。
注意5: 上記以外への取り付けに関しては、販売店にお問い合わせください。

edロック PLUS 錠ケースセット

品番	品番（錠ケースセット）	バックセット	スペーシング	ドア厚	備考	電池仕様（取付地域）	色	本体価格 税抜き	製品コード
WS200-04	CL-LE	64mm	80mm	32～40mm	美和ロック社のLA／LEと同サイズ	単三アルカリ乾電池（標　準）	シルバー	43,800	9QA1708000
						単三リチウム乾電池（寒冷地）		44,800	9QA1718000
近日発売予定 WS200-21	CL-LE-A（オートロック）	64mm	80mm	未定	美和ロック社のLA／LEと同サイズ	単三アルカリ乾電池（標　準）	シルバー	未定	ー
						単三リチウム乾電池（寒冷地）		未定	ー

防犯性能表示

	耐ピッキング性能	耐かぎ穴壊し性能	耐サムターン回し性能	耐カム送り解錠性能	耐こじ破り性能	キー同梱数
WS200	10分以上	5分未満	ー	ー	ー	2本

evolo mini reader

特　長

・オートロックの共同玄関をICカードで制御します。
・readerとremoteで電気錠、電磁錠（24V型:通電時施解錠型、電気ストライクの制御が可能。
・evolo mini readerと専用アタッチメントで、キースイッチを簡単に非接触化。
・各製品ともIP54（防塵・防沫）を取得しており、屋外設置も可能。
・プログラムカードでカードを簡単登録、抹消。

evolo mini reader

仕　様

evolo mini reader

材質	PBT
仕上	マット加工
色	ブラック
質量	22g
入力電源	同軸ケーブルより給電
温度範囲	-25～60℃
外形寸法	W32×H48.5×D18.5

evolo remote

材質	ABS
色	ブラック
質量	120g
入力電源	12～27V AC, 50/60Hz　10～34V DC
消費電力	定格3W, 最大4.5W
温度範囲	-25～70℃
入力部	最大5V DC
IN1	1回解錠入力（0.2秒以上メイク時1回解錠）
出力部	C接点出力　接点容量:最大34V DC/60W又は27V AC/60VA
アンテナ部	evolo readerまたはevolo mini readerとの接続用
DIPスイッチ部	初期化/ファームウェア更新
ロータリースイッチ部	接点出力時間切り替え
外形寸法	W70×H85×D44.6

系統図

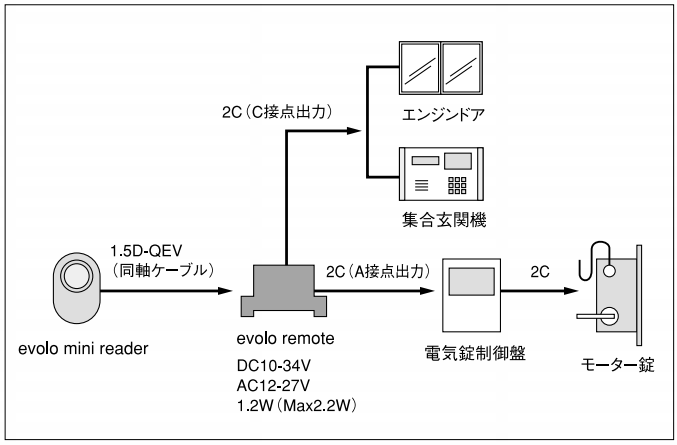

edロック

特　長

- 入居者が自分の好きな番号を設定できます。
- 入居者が変わっても鍵交換が不要になります。
- 既存の錠前にドア穴加工無しで、ドライバー1本で取り付けられます。（錠前の種類により取付けられない場合もあります。）
- 電池式のため電気配線工事は一切不要です。
- リチウム電池で2年間のロングライフ設計です。

メリット

管理会社様、オーナー様の場合

- カギの受渡業務を大幅削減できます。
- 管理用のキーを使わずに運用ができます。
- 90%以上のキーレス運用が可能です。
- 防犯性アップで入居率の促進につながります。
- 鍵交換・鍵回収が不要です。

入居者様の場合

- キーを持たなくていいので身軽で楽々。
- キーを紛失する心配がありません。
- モータードライブでワンタッチ施錠が出来るので、外出時に便利です。
- キーを探す必要がないのでスマートに出入りできます。
- ストーカー対策など、暗証番号を簡単に変えられるので安心です。

外形図・切欠図

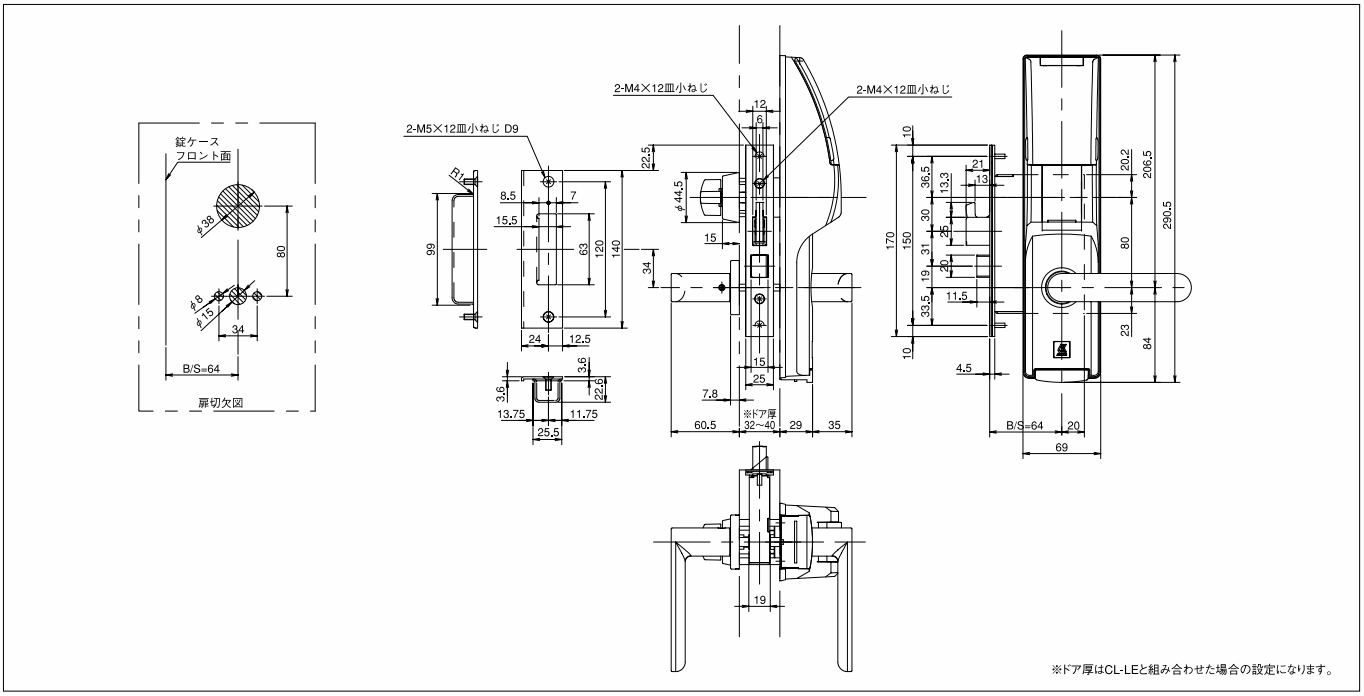

取付可能な錠前の見分け方は107ページで確認できます。

賃貸向け　オフィス向け　電池式　暗証番号方式　錠ケースハンドル別売

edロックのメリット

現　状		edロック［賃貸住宅管理会社（例）］
■入居者へ鍵を渡す ○入居者が勝手にスペアキーを製作 ○ピッキングに弱い	入居時	■入居者が好きな暗証番号を登録できる ○入居者以外は暗証番号を知らない （入居者が容易に暗証番号変更可能）
■鍵の受領にて契約解除 ○鍵の回収本数不足 ○入居時に鍵を複製されている恐れあり	退去時	■暗証番号の申告により契約解除 ■空室用暗証番号に変更 ○鍵の回収の必要なし ○鍵複製の恐れなし
■業者との鍵の受け渡し　■鍵の交換 ○鍵の紛失、複製の恐れあり ○鍵交換費用の負担	リフォーム	■業者に空室用暗証番号を連絡 ○鍵の紛失、複製の恐れなし ○複数の業者の出入りが自由 ○鍵交換不要
■入居希望者と同行 ○物件案内に多くの時間を割かれる ○オーナーに鍵を借りる手間がある	物件案内	■物件案内図と暗証番号を知らせる ○同行不要 ○入居希望者は物件をじっくり見学できる ○オーナーに鍵を借りる必要なし

Mr.タッチ

特　長

- ·オートロックの共同玄関を暗証番号で制御します。
- ·ランダムテンキー式。
- ·暗証番号は最大5桁、100人分の登録ができます。（任意の暗証番号の変更·削除ができます。）
- ·防雨仕様で取り付ける場所を選びません。
- ·あらゆる電気錠（24V仕様）に接続できます。
- ·オートドア·インターホンなどに接続可能。

HAF-419A

仕　様

■本体（HAF-419A）

型式	HAF-419A型　ハウジング付テンキーコントローラ
取付方法	SUSヘアーライン　防雨性　露出型（1ヶ用スイッチボックス適合）
電源	DC24V　電源部より供給　約30W最大
使用温度	−20℃〜+60℃　全天候型
外形寸法	W125×H162×D31

※登録数はオプションで300種まで対応できます。

■専用電源装置（TW-24010U）

型式	TW-24010U型　AC電源アダプター
取付方法	ABS製　露出型
電源	一次側 AC100V 50/60Hz 10W　　二次側 DC24V
外形寸法	W34×H52×D72

※「Mr.タッチ」は、平和電気株式会社の登録商標です。

■付属品

カギ 2本・取付ビス（コントローラ用 2本）・ナベ4mm×25（SUS304）・250mm リード線付コネクター（7P 4P 2P）

価格リスト

セット価格
税抜き
250,000

系統図

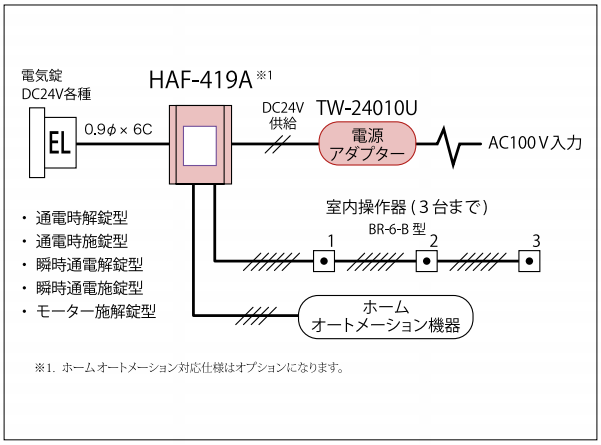

※1. ホームオートメーション対応仕様はオプションになります。

edロック概要

取り付け方法の概要

edロックはドライバーだけで簡単に取り付けができます。電池式ですので電気配線工事が不要でドアの穴あけ工事も不要です。
※一部穴あけ加工が必要な場合があります。

(1) 取り付いている錠前の種類とドア厚を確認してください。適合していればedロックへ交換が可能です。

(2) フロントのねじをはずし、シリンダー、ハンドルを取り外します。(LAタイプの場合)
※丸座のエスカッションを取り外す際に、扉を傷つけないように十分注意して下さい。

(3) edロック本体を表からはめ込み、セットピンで固定しハンドルを取り付けます。

(4) フロントをねじで固定します。
※取り外したシリンダーはedロックを取り外して原状回復する際に必要になりますので保管しておいてください。

(5) 暗証番号を登録すればすぐにご使用になれます。

●美和ロック社製LAタイプの例

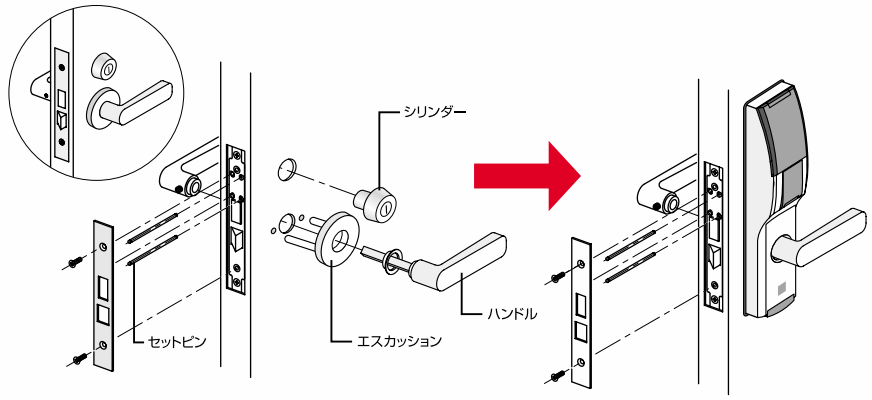

旧商品からの取替え

下記の旧商品からedロックへの取替えが可能です。取替えにあたっては機種によりedロックの他に錠ケース、ドアの切り欠き穴を隠すプレートなどの部品を同時に購入する必要があります。取替えの前に必ず弊社取扱店、販売店にご相談ください。

	デジタX	デジタⅢワンピース	デジタⅢセパレート
取替え可能機種	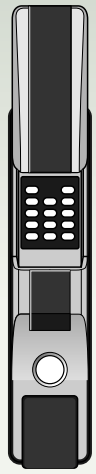	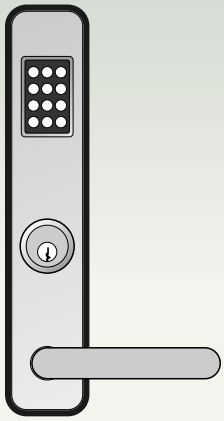	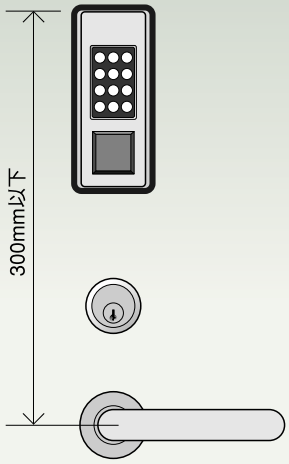
取替えに必要な購入部品		錠ケース・ハンドル 目隠しプレート	錠ケース・ハンドル 目隠しプレート
条件	錠ケースが下記の機種であればedロックに取替えが可能。 ハンドルは現状のハンドルをそのまま使用します。 美和ロック社製: LA、RA ゴール社製: LX、MX※	不要になったドアの切り欠きを覆うための目隠しプレートが必要になります。	テンキー部の取り付け位置が下記条件にあっていれば取替えが可能です。 上記寸法が300mm以下である事をご確認ください。 不要になったドアの切り欠きを覆うための目隠しプレートが必要になります。

※ゴール社製MXは、美和ロック社製RAに交換する必要があります。

edロック仕様・価格リスト・防犯性能

取付可能な錠前の見分け方は107ページで確認できます。

仕　様

バックセット	既設錠前のバックセットによる （51mm、64mm、76mm他、51mmの内開きは本体が枠に当たらないか注意）
勝手	左右対応（本体の切り換えで変更）
色仕様	標準色：シルバー　オプション色：ゴールド
認証方式	本体テンキーからの暗証番号入力
暗証番号	登録桁数：4桁～8桁 登録数：2種類
キー・シリンダー	ディンプルシリンダー（非常解錠用および暗証番号登録用） キー本数　2本

テンキー	キー操作毎にクリック音発生 LEDバックライト付
電源	リチウム電池　CR-P2 DC6V
電池寿命	約2年 （常温で「施錠操作/解錠操作」を1サイクルとして1日5サイクル使用）
電池切れのお知らせ	電池が消耗してくると、操作時にブザー音とバックライト点滅で 電池交換時期をお知らせ
使用条件	周囲温度 -15℃～60℃　周囲湿度 90%以下
その他機能	いたずら防止機能

価格リスト

品番	対応メーカー刻印	切り欠きスペーシング	対応ドア厚	取付可能座タイプ	備考	色	入数	本体価格 税抜き	製品コード	JANコード
9100-LA	MIWA LA・MA LAF	80	36～40mm	丸座・長座	下記ドア厚毎に特注対応が可能です。 28～33mm 40～45mm	シルバー	6	29,800	9QA0304201	4532757 026010
						ゴールド	6	33,800	9QA0344201	4532757 026058
9101-RA	MIWA 85RA	80	35～40mm	長座	ノブタイプはレバーハンドル式に交換する必要があります。 GOAL製MXは、RAの錠ケースに交換する必要があります。	シルバー	6	29,800	9QA0304301	4532757 026133
9102-LX	GOAL AS・LX	75	33～40mm	丸座	既設のハンドルによっては、付属部品でハンドル組み換えの必要があります。	シルバー	6	29,800	9QA0305001	4532757 027116
9104-LE／LSP	MIWA LE／LSP LE・SW・SP	80	28～36mm	丸座	スペーシングが80mmと75mmのタイプがあります。 必ず御確認下さい。	シルバー	6	29,800	9QA0304501	4532757 026843
						ゴールド	6	33,800	9QA0344501	4532757 026881
9105-LE	MIWA LE―01	75	27～36mm	丸座	スペーシングが80mmと75mmのタイプがあります。 必ず御確認下さい。	シルバー	6	29,800	9QA0304601	4532757 026935
9106-TTX	GOAL TX・TTX	75	33mm または 36mm	丸座	御注文の際はドア厚を御確認の上で御指定下さい。	シルバー	6	29,800	9QA0304101	4532757 026751
9107-LD	MIWA LD・SP	75	36～40mm	丸座	取付穴加工が必要です。	シルバー	6	29,800	9QA0304901	4532757 027024
9108-LG	GOAL LG	80	33～40mm	丸座	既設のハンドルによっては、付属部品でハンドル組み換えの必要があります。	シルバー	6	29,800	9QA0304801	4532757 026348
9110-TXK	GOAL TXK・TTXK	80	33mm 36mm	丸座	御注文の際はドア厚を御確認の上で御指定下さい。	シルバー	6	29,800	9QA0305501	4532757 027383
			40mm			ゴールド	6	29,800	9QA1449900	0000000 000000
9111	U―SHIN SHOWA QDJ-695	80	40mm （錠ケース偏心）	丸座	御注文の際はスペーシング、ドア厚を必ず御確認下さい。	シルバー	6	29,800	9QA0307901	4532757 027659

注意1：錠ケースが偏心している場合は販売店へお問い合わせください。
注意2：レバーハンドルの径が26mm以上は取り付けができません。
注意3：レバーが固定でドア厚が調整できないタイプのものは、販売店へお問い合わせください。
注意4：ドアと枠の建て付けが悪いと施錠できない事がありますので、その時は調整をお願い致します。

防犯性能表示

	耐ピッキング性能	耐かぎ穴壊し性能	耐サムターン回し性能	耐カム送り解錠性能	耐こじ破り性能	キー同梱数
9100～9111シリーズ	10分以上	5分未満	―	―	―	2本

ed-2

賃貸向け　電池式　暗証番号方式

シルバー

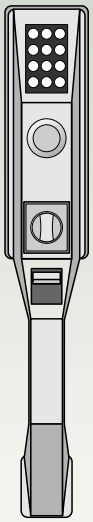

デジタⅡワンピースタイプ
デジタロックⅠ、Ⅱの切り欠き穴のままで取付交換ができます。

電池寿命が長い

リチウム電池で約2年の長寿命。

ワンタッチで施錠

モータードライブ式だから施錠はワンタッチ。

サムターン回し対策

つまみが倒れてサムターン回しにも配慮しています。

バックライト

暗闇でも見やすいバックライト付き。

テンキーカバー付き

ed-2価格リスト・防犯性能・仕様・寸法図

価格リスト

品番	色	バックセット	デッドボルト	対応ドア厚	入数	本体価格 税抜き	製品コード	JANコード
9127 ALS	シルバー	64mm	ストレートデッド	35～45mm	6	47,800	9QA0309401	4532757 034435

※バックセット60mmはオプションで対応可能です。詳細はお問い合せください。

仕　様

バックセット	64mm
錠ケース	付属（ストレートデッド）
勝手	左右対応（本体の切り換えで変更）
色仕様	標準色：シルバー
認証方式	本体テンキーからの暗証番号入力
暗証番号	登録桁数：4桁～8桁 登録数：2種類
キー・シリンダー	ディンプルシリンダー（非常解錠用および暗証番号登録用） キー本数　2本

テンキー	キー操作毎にクリック音発生 LEDバックライト付
電源	リチウム電池　CR-P2 DC6V
電池寿命	約2年（常温で「施錠操作/解錠操作」を1サイクルとして1日5サイクル使用）
電池切れのお知らせ	電池が消耗してくると、操作時にブザー音とバックライト点滅で 電池交換時期をお知らせ
使用条件	周囲温度 -15℃～60℃　周囲湿度 90%以下
その他機能	いたずら防止機能

防犯性能表示

	耐ピッキング性能	耐かぎ穴壊し性能	耐サムターン回し性能	耐カム送り解錠性能	耐こじ破り性能	キー同梱数
ed-2	10分以上	5分未満	なし	あり	なし	2本

外形図・切欠図

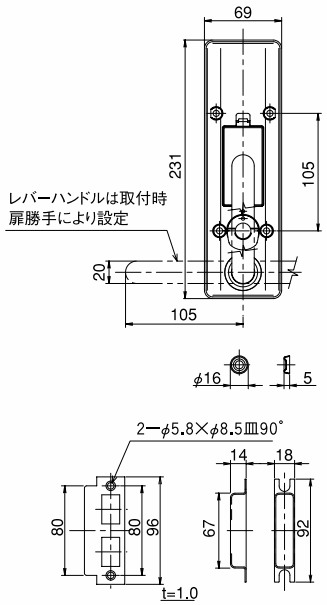

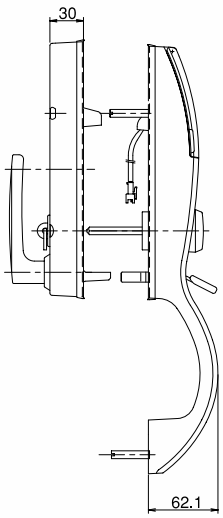

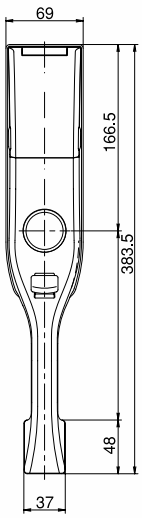

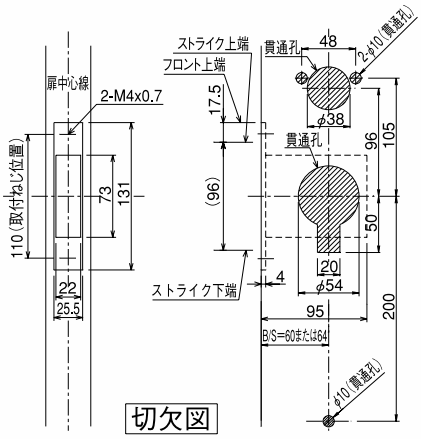

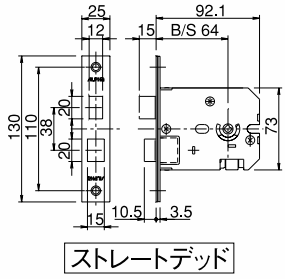

Delivery box

宅配ボックス

Contents

●宅配ボックス
●宅配ボックス IEB-70 048
●宅配ボックス製品構成・仕様 049

宅配ボックス IEB-70

美しいフォルムと人にやさしい基本性能で
エントランス空間のイメージアップをお手伝いします。

人に優しい

宅配ボックスを利用する方は様々です。そこで、身長や姿勢が違っても安定した画面操作ができるように配慮しました。また、タッチパネル式カラー液晶画面と音声ガイダンスによる操作案内で使い方を優しくサポートします。

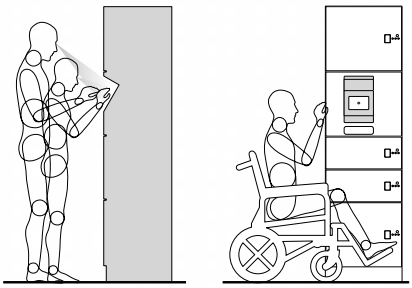

AED専用ボックス

けいれんを起こし正常に機能しなくなった心臓をいかに早く救命処置するかが生死を分けることになります。それを手助けするAED（自動体外式除細動器）は誰でも利用できる救命救急機器です。このAEDを保管できる専用ボックスが装備可能になりました。エントランススペースの有効活用と救命装置の設置ニーズに対応します。

※AED機器の設置、管理、保持に関しては別途取扱会社とのご契約が必要です。
※W380×H160×D520mmまでのAEDを収納可能です。

非接触ICカード（標準）

磁気カードに比べ耐久性と信頼性に優れる非接触ICカードを採用しています。
また、従来からの暗証番号による認証方式も選択可能です。

宅配ボックス製品構成・仕様

製品構成

操作部

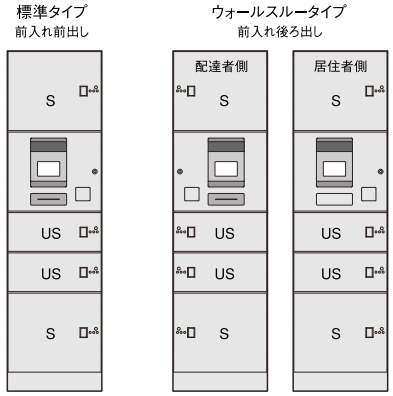

増設ユニット

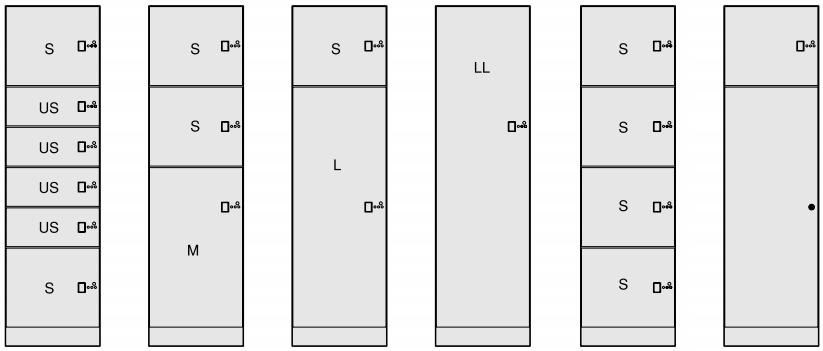

■ボックス内寸法

(mm)

タイプ	標準タイプ	ウォールスルータイプ	収納できる荷物の目安
US	410×576×183	410×554×183	贈答品、クリーニング品
S	410×576×396（379）	410×554×396（379）	標準的な宅配便、小包
M	410×576×822	410×554×822	旅行用スーツケース
L	410×576×1248	410×554×1248	ゴルフバック
LL	410×576×1657	410×554×1657	長物

（　）内は対象ボックスが最上段にある場合の寸法です。

■基本外形寸法

タイプ	W×D×H（mm）
標準	500×600（577）×1800
ウォールスルー	500×600（554）×1800

＊（　）内は扉寸法を含まない本体のみの寸法

■カラー

日塗工 25-85A　相当

仕様

	IEB-70	IEB-70T
	前入れ前出し（標準タイプ）	前入れ後ろ出し（ウォールスルータイプ）
基本機能	お届け／集荷／クリーニング回収 受け取り／発送依頼／不在設定／クリーニング依頼	
操作部	1型	T1型
増設ユニット	2型、3型、4型、5型、7型、C1型	T2型、T3型、T4型、T5型、T7型、TC1型
接続ボックス数	最大64ボックス　※1型操作部、1台につき	
AED専用ボックス	1型（操作部）のUSサイズボックスに装備可能（オプション） 最大W380×H160×D520mmまでのAEDを収納可能 ※AED機器の設置、管理、保持に関しては別途取扱会社とのご契約が必要です。	
登録住戸数	最大1000住戸	
棟名登録数	最大8棟まで	
居住者認証	標準：非接触ICカード（1住戸あたり最大5枚）/ 暗証番号 オプション：非接触キー、パッシブキー、FeliCa IC カード（おサイフケータイ）	
業者認証	暗証番号（荷物引取時に使用）（荷物集荷用）	
荷物着荷表示	液晶画面に住戸番号を表示（設定により非表示も可能）	
音声案内	標準装備	
受領証明	スタンプ捺印式（インク式）	

	IEB-70	IEB-70T
	前入れ前出し（標準タイプ）	前入れ後ろ出し（ウォールスルータイプ）
管理記録	最大1000件	
荷物センサー	赤外線センサーにより荷物の有無を検知	
閉じ込め防止安全装置	人感センサーによる自動解錠機能とボックス内部から手動レバーによる解錠機構を装備（最下段のM,L,LLサイズのボックスに標準装備）	
荷物滞留警告	設定時間経過後に画面上に滞留表示	
外部接点出力	4接点（扉こじ開け、機器異常、荷物滞留、AED警報）A/B 接点×1、A接点×3	
インターホン連動	住戸内インターホンに着荷ランプ点灯可能	
外部通信サポート	RS-422　2ch	
拡張システム	WAY PLUS連動仕様	
材質・表面処理	SECC 粉体塗装（標準色のみ）※指定色、ダイノックシートにも対応可能（有償）	
停電バックアップ	ボックス状態、内部時計	
接地（アース）	D種接地	
電源	AC100V±10%（50/60Hz）	
使用環境	動作温度：0～40℃／動作湿度：90%RH（結露無きこと）屋内垂直設置	

Mechanical lock

メカ錠

Contents

●エントランスハンドルロック	●エントランスハンドルロック	052
	●エントランスハンドルロック用錠ケース	053
	●チューブラー本締錠	053
●錠ケース	●CL-Eセット	054
	●CL-E-Aセット	054
●ノブ	●Wロックシリーズ 33S05シリーズ	055
	●Wロックシリーズ 33M05シリーズ	056
	●間仕切用樹脂レバー錠 32M65シリーズ	057
	●Wロックシリーズ D36S05シリーズ	058
	●Wロックシリーズ D36M05シリーズ	059
	●Wロック 33KNシリーズ（ピンシリンダータイプ）	060
	●Wロック D36KNシリーズ（ディンプルキータイプ）	061
	●Aロック 70シリーズ	062
	●Aロック 73シリーズ（ピンシリンダータイプ）	063
●引戸用取替錠	●引戸錠について	064
	●引戸用取替錠 F4056シリーズ（ディンプルキータイプ）	065
	●引戸用取替錠 L4056シリーズ（ディンプルキータイプ）	066
	●引戸用取替錠 LP4056シリーズ	067
	●引戸用取替錠 A4056シリーズ・K4056シリーズ	068
	●引戸用取替錠 5056	069
●取替シリンダー	●取替シリンダー FBロック	070
●補助錠・面付本締錠	●補助錠・面付本締錠 FB10AAR（FBワンモアロック）	072
	●補助錠・面付本締錠 570シリーズ	073
	●補助錠・面付本締錠 D4800シリーズ	074
●引戸用鎌錠	●引戸用鎌錠 4600・4660シリーズ	076
●補助錠	●補助錠・プッシュ栓錠 503・503B	077
	●補助錠・面付錠 4102（ナイトラッチ）	077
	●補助錠・引戸窓用 515 貼ってガード（ビス付・フック付）、貼ってメイト	078
●小型錠	●抽出錠 4510シリーズ	079
	●ロッカー錠 4580シリーズ	079
	●シリンダー掛金錠 2550シリーズ	080
	●スライディングロック N200-S（ガラスショーケース）	080
	●ポストロック 4391・4392	081
●アフターサービス用	●アフターサービス用シリンダー	082

シンプルなデザインのサムラッチハンドル錠

エントランスハンドルロック

ロット受注生産

製品番号：3690FLシリーズ（フローレンス）

FB3690FL-60-BK

FBロック

セキュリティカード

3690FL-60-BK

品番	バックセット（mm）	色（仕上げ）	シリンダー	キー本数	入数	本体価格 税抜き	製品コード	JANコード
FB3690FL-60-BK	60	黒塗装	ディンプルシリンダー	5本	6	33,000	9FP0210701	4532757 03640梶8
3690FL-60-BK	60	黒塗装	ピンシリンダー	3本	6	23,000	9FP0210601	4532757 036415

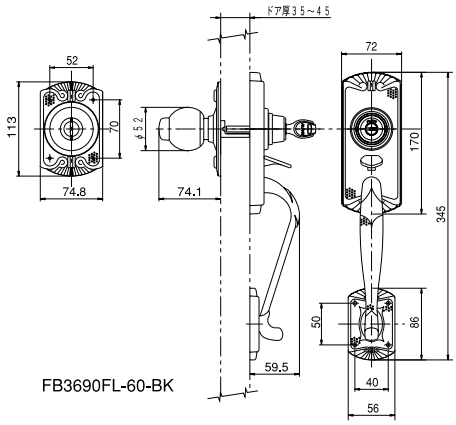

FB3690FL-60-BK

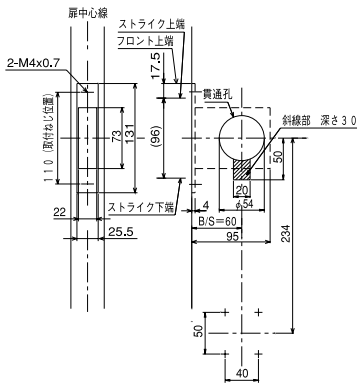

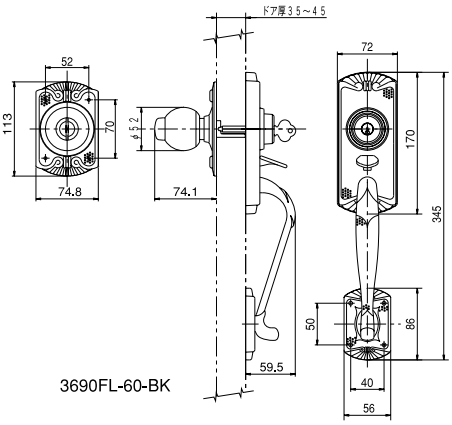

3690FL-60-BK

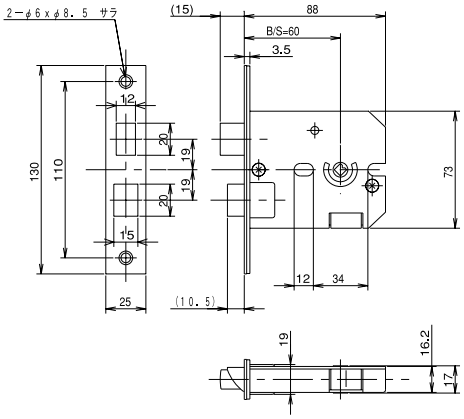

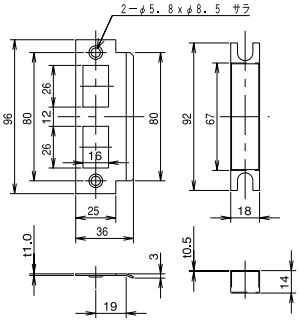

対応ドア厚
35～45mm

※錠前の勝手は右勝手になっております。左勝手に変更される場合は添付の説明書をよくお読みになって変更してください。

防犯性能表示	耐ピッキング性能	耐かぎ穴壊し性能	耐サムターン回し性能	耐カム送り解錠性能	耐こじ破り性能	キー同梱数
FB3690FL-60-BK	10分以上	5分未満	なし	あり	なし	5本
3690FL-60-BK	5分未満	5分未満	なし	あり	なし	3本

エントランスハンドルロック用錠ケース

製品番号：3790-60（本体ASSY）

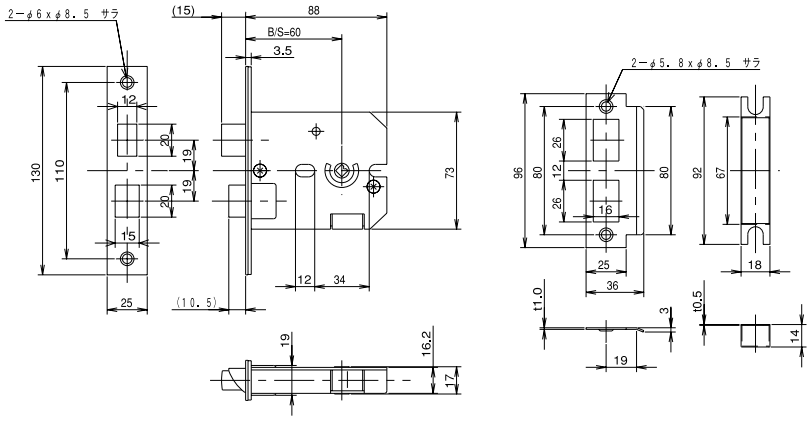

品番	バックセット（mm）	本体価格 税抜き	製品コード	JANコード
3790-60錠ケース（3690 ALPHA）	60	3,750	9YA0701000	4532757 024177

玄関の補助錠に

チューブラー本締錠

ロット受注生産

製品番号：2190シリーズ

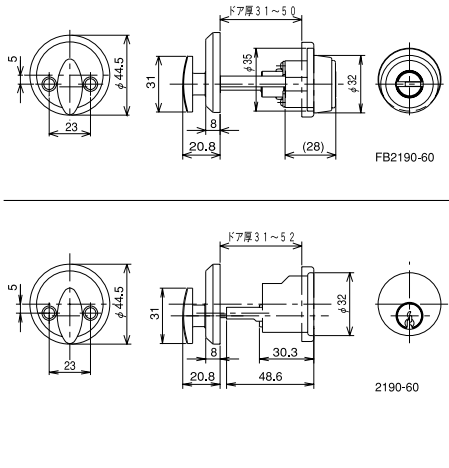

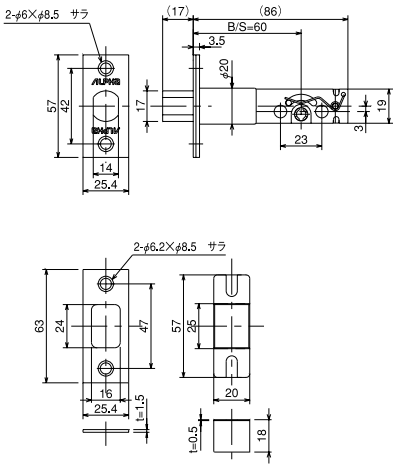

共通仕様
（デッドボルト、ストライク）

品番	対応ドア厚
FB2190	31〜50mm
2190	31〜52mm

品番	バックセット（mm）	色（仕上げ）	入数	本体価格 税抜き	製品コード	JANコード
FB2190-60-BK	60	黒塗装	24	15,800	9JA5233100	4532757 002069
2190-60-BK	60	黒塗装	24	5,830	9JA5242000	4532757 036484
2190-60-US32D	60	ステンレスサテン	24	5,280	9JA5202000	4532757 036545

防犯性能表示	耐ピッキング性能	耐かぎ穴壊し性能	耐サムターン回し性能	耐カム送り解錠性能	耐こじ破り性能	キー同梱数
FB2190-60-BK	10分以上	5分未満	なし	あり	なし	5本
2190-60-BK/US32D	5分未満	5分未満	なし	あり	なし	3本

edロック/edロックPLUS用錠ケースセット

錠ケースセット

ロット受注生産

製品番号：CL-LEセット

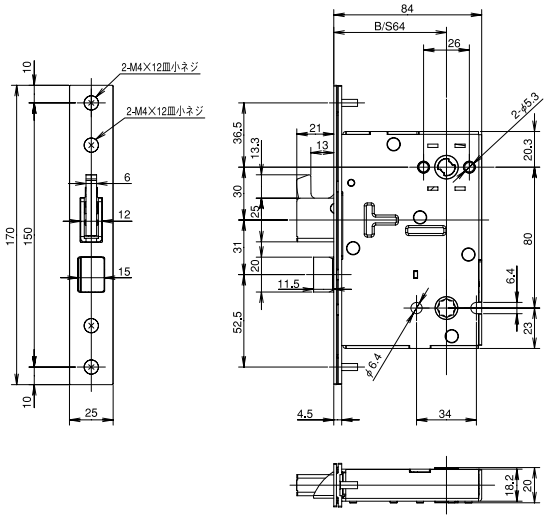

製品番号：CL-LE-Aセット 近日発売予定

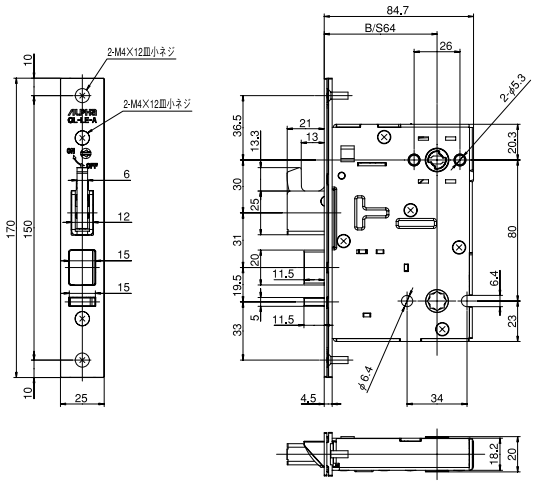

CL-LEセット・CL-LE-Aセット共通仕様図

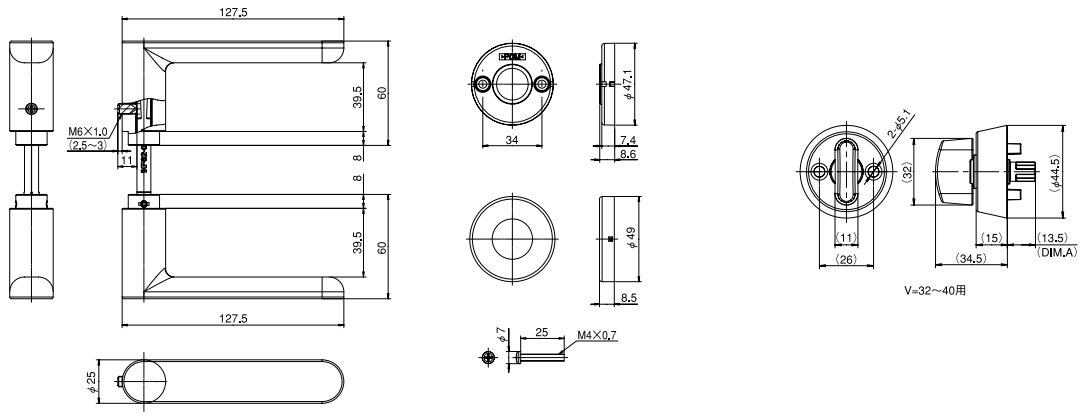

ピンシリンダーのキーインノブタイプケースロック

ノブ

製品番号：Wロック 33S05シリーズ

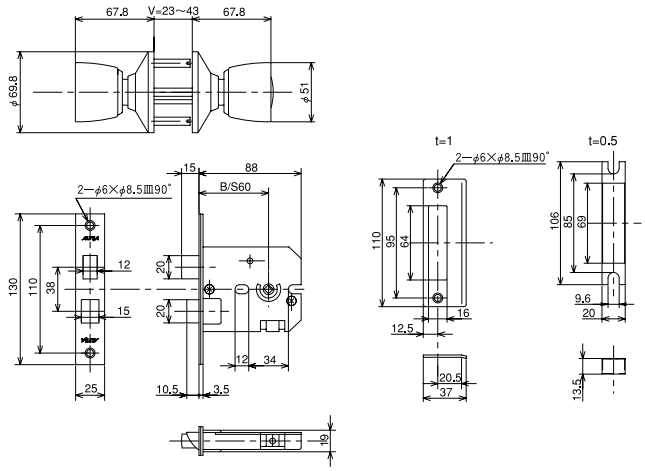

対応ドア厚
25～43mm

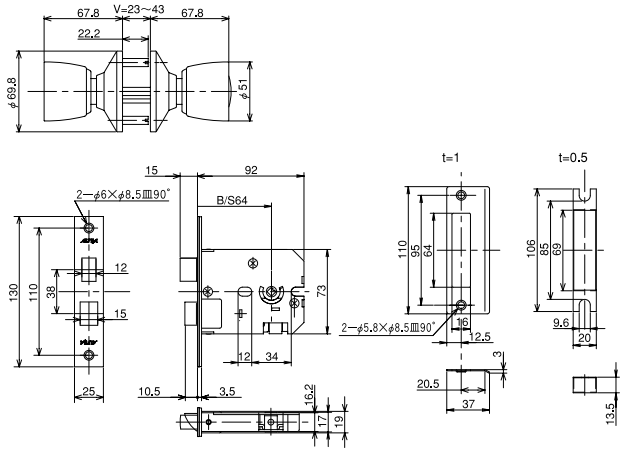

対応ドア厚
25～43mm

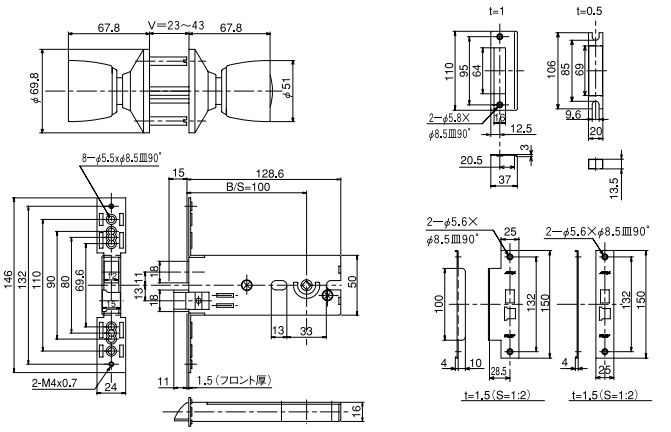

対応ドア厚
25～43mm

品番	バックセット（mm）	仕上げ	適合機種	入数 中箱	入数 外箱	本体価格 税抜き	製品コード	JANコード
33S05-TRW-32D-60	60	ステンレスヘアライン		ー	10	4,600	9FD8305100	4532757 002366
33S05-TRW-32D-64	64	ステンレスヘアライン		ー	10	4,600	9FD8306700	4532757 005039
33S05-TRW-32D-100-ALU	100	ステンレスヘアライン	汎用タイプ	ー	10	5,100	9FD8300700	4532757 002359

防犯性能表示	耐ピッキング性能	耐かぎ穴壊し性能	耐サムターン回し性能	耐カム送り解錠性能	耐こじ破り性能	キー同梱数
33S05-TRW-32D-60	5分未満	5分未満	なし	あり	なし	3本
33S05-TRW-32D-64	5分未満	5分未満	なし	あり	なし	3本
33S05-TRW-32D-100-ALU	5分未満	5分未満	なし	あり	なし	3本

ピンシリンダーのキーインノブタイプケースロック 細かまちアルミドア用

ノブ

製品番号：Wロック 33M05シリーズ（ミリオンロック）

33M05-TRW-32D-100-ALU

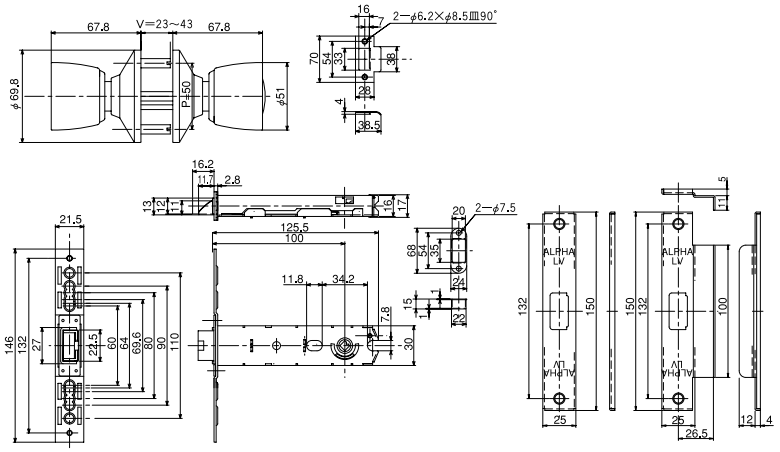

対応ドア厚
25～43mm

33M05-TRW-32D-100-TO

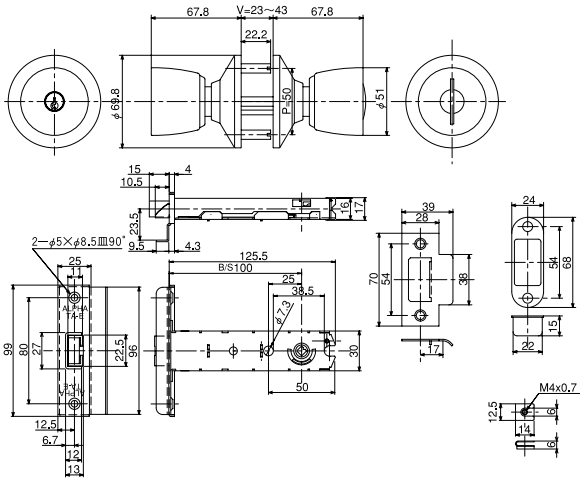

対応ドア厚
25～43mm

品番	バックセット（mm）	仕上げ	適合機種	入数		本体価格	製品コード	JANコード
				中箱	外箱	税抜き		
33M05-TRW-32D-100-ALU	100	ステンレスヘアライン	汎用タイプ	ー	10	4,600	9FD8302701	4532757 002380
33M05-TRW-32D-100-TO	100	ステンレスヘアライン	TA-E用	ー	10	4,300	9FD8303901	4532757 005510

防犯性能表示	耐ピッキング性能	耐かぎ穴壊し性能	耐サムターン回し性能	耐カム送り解錠性能	耐こじ破り性能	キー同梱数
33M05-TRW-32D-100-ALU	5分未満	5分未満	なし	あり	なし	3本
33M05-TRW-32D-100-TO	5分未満	5分未満	なし	あり	なし	3本

冷たさを感じない樹脂製レバー

間仕切用樹脂レバー錠

ロット受注生産

製品番号：32M65シリーズ（ミリオンロック）

32M65-PLV 100 ALU アイボリー

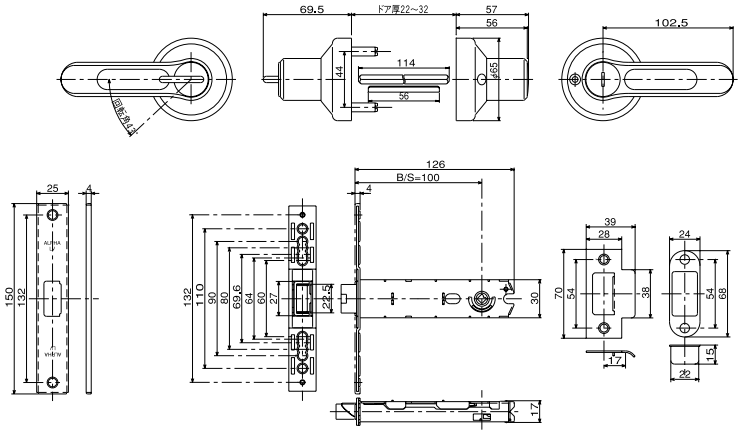

品番	バックセット（mm）	色（仕上げ）	入数	本体価格 税抜き	製品コード	JANコード
32M65-PLV 100 ALU アイボリー	100	アイボリー	10	3,900	9FC8304600	4532757 006180
32M65-PLV 100 ALU ブラウン	100	ブラウン	10	3,900	9FC8314600	4532757 006197

セキュリティ性の高いディンプルキー採用したキーインノブタイプケースロック

ノブ

製品番号：Wロック D36S05シリーズ

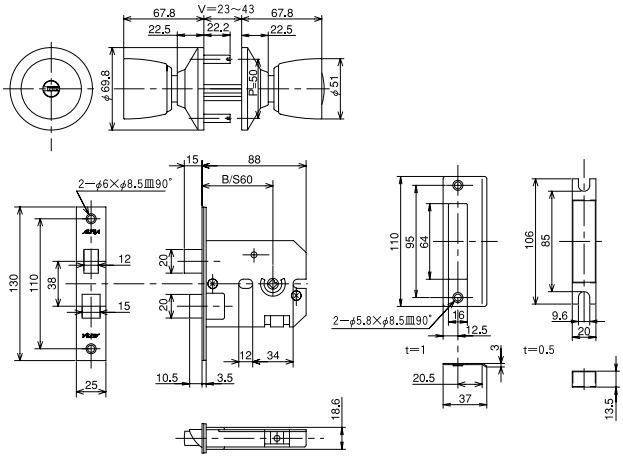

対応ドア厚
25～43mm

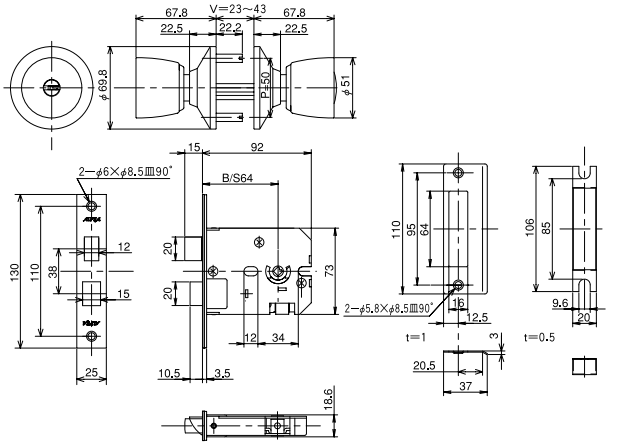

対応ドア厚
25～43mm

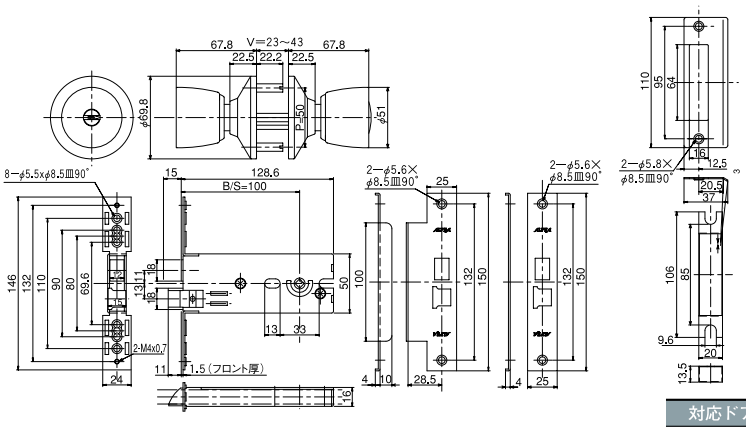

対応ドア厚
25～43mm

品番	バックセット（mm）	仕上げ	適合機種	入数		本体価格	製品コード	JANコード
				中箱	外箱	税抜き		
D36S05-TRW-32D-60	60	ステンレスヘアライン		ー	10	7,300	9FE7300100	4532757 002182
D36S05-TRW-32D-64	64	ステンレスヘアライン		ー	10	7,300	9FE7300200	4532757 002199
D36S05-TRW-32D-100-ALU	100	ステンレスヘアライン	汎用タイプ	ー	10	7,700	9FE7300300	4532757 002205

防犯性能表示	耐ピッキング性能	耐かぎ穴壊し性能	耐サムターン回し性能	耐カム送り解錠性能	耐こじ破り性能	キー同梱数
D36S05-TRW-32D-60	10分以上	5分未満	なし	あり	なし	5本
D36S05-TRW-32D-64	10分以上	5分未満	なし	あり	なし	5本
D36S05-TRW-32D-100-ALU	10分以上	5分未満	なし	あり	なし	5本

セキュリティ性の高いディンプルキー採用したキーインノブタイプケースロック 細かまちアルミドア用

ノブ

製品番号：Wロック D36M05シリーズ（ミリオンロック）

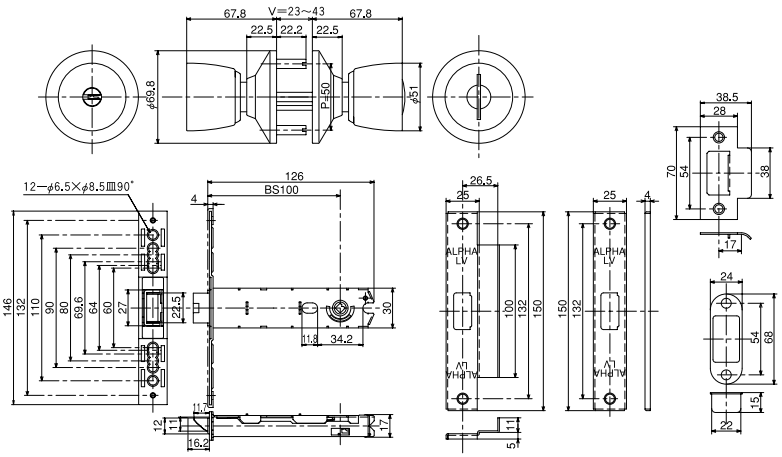

対応ドア厚
25～43mm

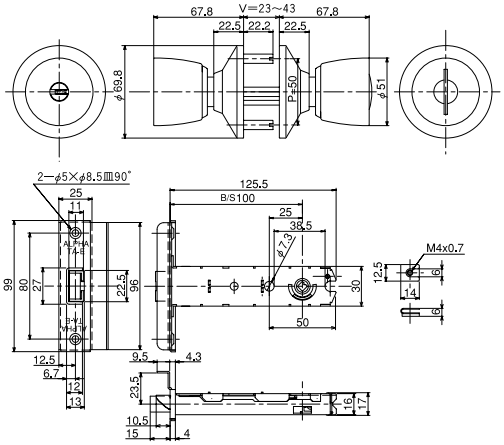

対応ドア厚
25～43mm

品番	バックセット（mm）	仕上げ	適合機種	入数		本体価格	製品コード	JANコード
				中箱	外箱	税抜き		
D36M05-TRW-32D-100-ALU	100	ステンレスヘアライン	汎用タイプ	ー	10	7,200	9FE7300400	4532757 002229
D36M05-TRW-32D-100-TO	100	ステンレスヘアライン	TA-E用	ー	10	6,800	9FE7300500	4532757 005084

防犯性能表示	耐ピッキング性能	耐かぎ穴壊し性能	耐サムターン回し性能	耐カム送り解錠性能	耐こじ破り性能	キー同梱数
D36M05-TRW-32D-100-ALU	10分以上	5分未満	なし	あり	なし	5本
D36M05-TRW-32D-100-TO	10分以上	5分未満	なし	あり	なし	5本

ディンプルキー

Wロック D36シリーズは
セキュリティ性に優れた
ディンプルキーが採用されています。

取替用ノブの標準品

ノブ

製品番号：Wロック 33KNシリーズ（ピンシリンダータイプ）

33KN-TRW-32D-1型

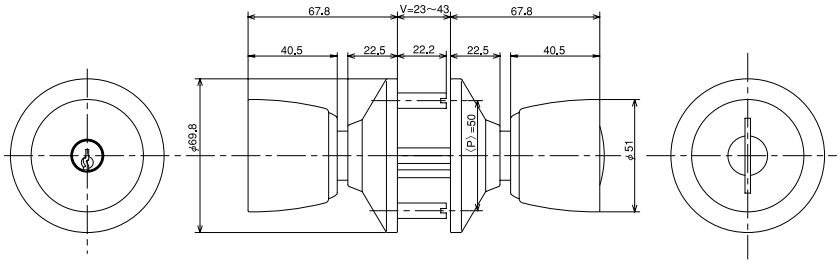

対応ドア厚
25～43mm

スクリューガイドピッチ〈P〉
42、44、50の3種類に対応

33KN-TRW-32D-1型

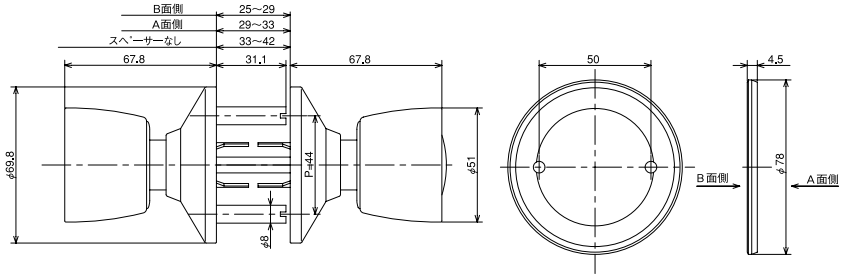

33KN-TRW-32D-2型

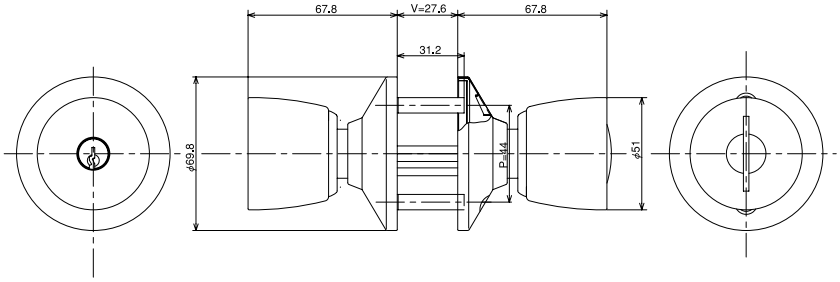

33KN-TRW-32D-1F型

品番	仕上げ	適合機種	入数		本体価格	製品コード	JANコード
			中箱	外箱	税抜き		
33KN-TRW-32D-1型	ステンレスヘアライン		10	20	3,400	9FD8306500	4532757 004032
33KN-TRW-32D-2型	ステンレスヘアライン	美和HM用	10	20	3,600	9ZZ9002700	4532757 004049
33KN-TRW-32D-1F型	ステンレスヘアライン	1F製（TA-F用）	10	20	3,400	9YA0409200	4532757 006203

防犯性能表示	耐ピッキング性能	耐かぎ穴壊し性能	耐サムターン回し性能	耐カム送り解錠性能	耐こじ破り性能	キー同梱数
33KN-TRW-32D-1型	5分未満	5分未満	なし	ー	ー	3本
33KN-TRW-32D-2型	5分未満	5分未満	なし	ー	ー	3本
33KN-TRW-32D-1F型	5分未満	5分未満	なし	ー	ー	3本

33シリーズにディンプルキーの信頼性をプラス

ノブ

製品番号：Wロック D36KNシリーズ（ディンプルキータイプ）

D36KN-TRW-32D-1型

ディンプルキー

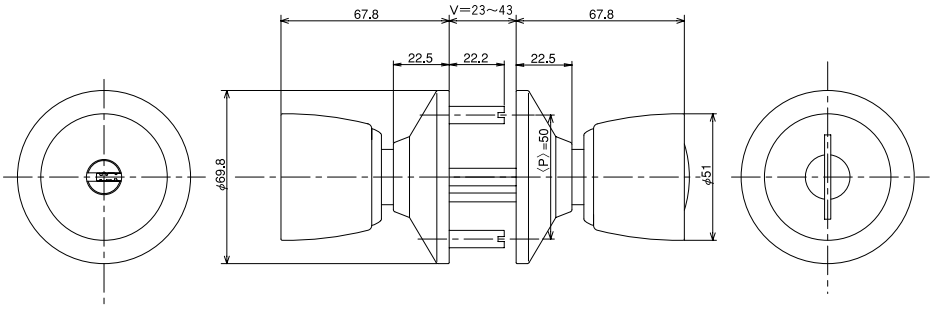

対応ドア厚
25～43mm

スクリューガイドピッチ〈P〉
42、44、50の3種類に対応

D36KN-TRW-32D-1型

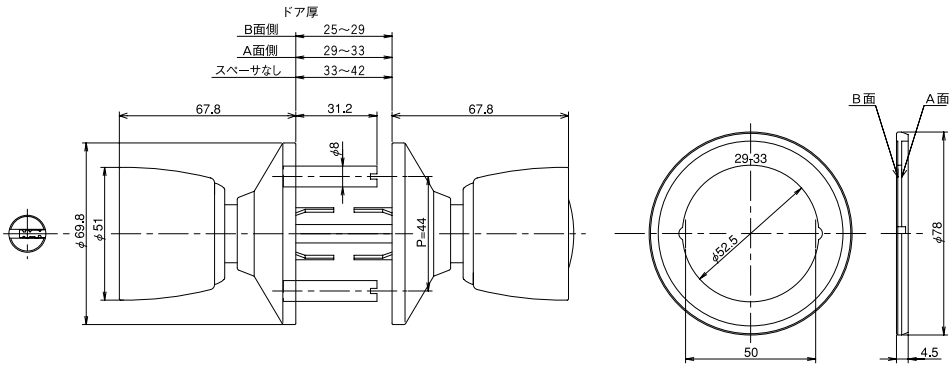

D36KN-TRW-32D-2型

品番	仕上げ	適合機種	入数		本体価格	製品コード	JANコード
			中箱	外箱	税抜き		
D36KN-TRW-32D-1型	ステンレスヘアライン		10	20	5,200	9ZZ9008500	4532757 002175
D36KN-TRW-32D-2型	ステンレスヘアライン	美和HM用	10	20	6,200	9ZZ9008600	4532757 002236

防犯性能表示	耐ピッキング性能	耐かぎ穴壊し性能	耐サムターン回し性能	耐カム送り解錠性能	耐こじ破り性能	キー同梱数
D36KN-TRW-32D-1型	10分以上	5分未満	なし	ー	ー	5本
D36KN-TRW-32D-2型	10分以上	5分未満	なし	ー	ー	5本

円筒錠のスタンダードタイプ

ノブ

ロット受注生産

製品番号：Aロック 70シリーズ

※この商品は指定建物錠ではありません。
詳しくは106ページをご参照下さい。

70U15-TR-32D-60/45

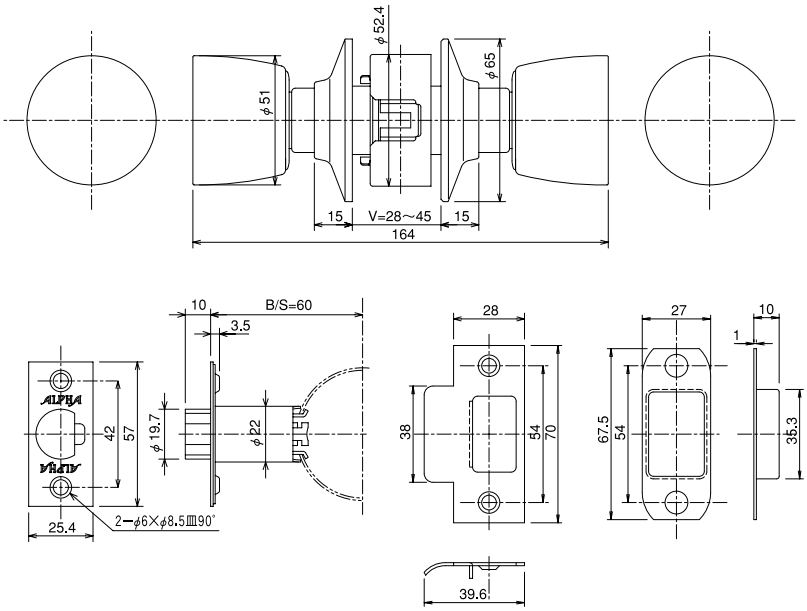

70U65-TR-32D-60

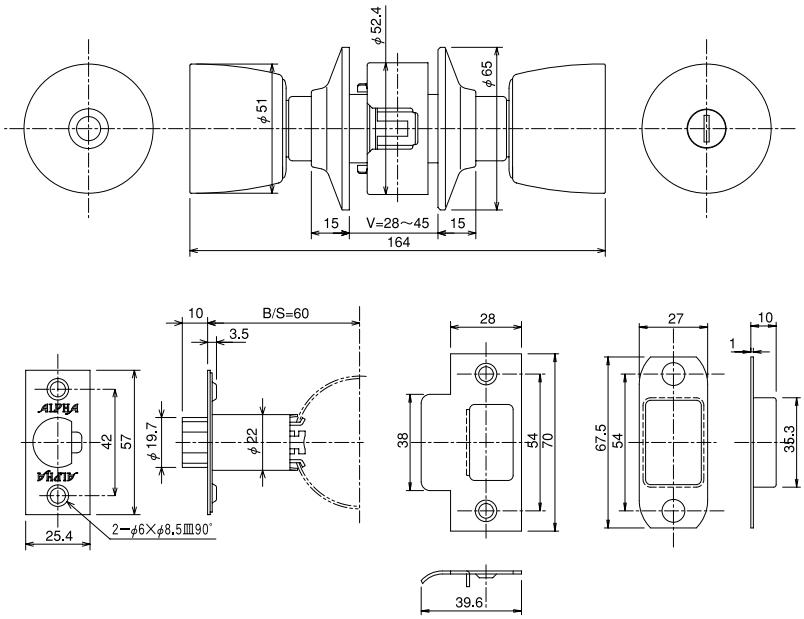

品番	バックセット (mm)	仕上げ	機能	入数		本体価格	製品コード	JANコード
				中箱	外箱	税抜き		
70U15-TR-32D-60/45	60	ステンレスヘアライン	空錠	ー	24	2,100	9CB2100500	4532757 002335
70U15-TR-32D-90	90	ステンレスヘアライン	空錠	ー	24	2,300	9CB2101100	4532757 005169
70U65-TR-32D-60	60	ステンレスヘアライン	間仕切錠（非常解錠付）	ー	24	2,200	9CB3101400	4532757 002342
70U65-TR-32D-90	90	ステンレスヘアライン	間仕切錠（非常解錠付）	ー	24	2,400	9CB3101800	4532757 005176
70G25-TR-32D-60	60	ステンレスヘアライン	キー付き（KA No.7012）	ー	24	3,050	9YB0502600	4532757 005138

※70G25-TR　No.7012はロット受注生産になります。（120個以上）

円筒錠のスタンダードタイプ

ノブ

ロット受注生産

製品番号：Aロック 73シリーズ（ピンシリンダータイプ）

※この商品は指定建物錠ではありません。
詳しくは106ページをご参照下さい。

73G25-TR-32D-60

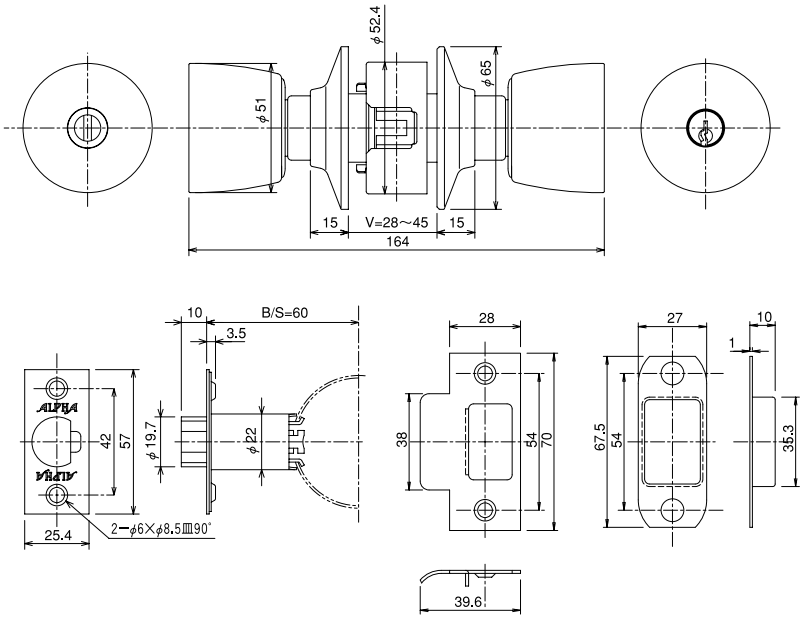

キー
3本

品番	バックセット（mm）	仕上げ	機能	入数		本体価格	製品コード	JANコード
				中箱	外箱	税抜き		
73G25-TR-32D-60	60	ステンレスヘアライン	キー付き※	ー	24	2,900	9CB0200100	4532757 001079
73G25-TR-32D-90	90	ステンレスヘアライン	キー付き※	ー	24	3,100	9CB0200700	4532757 005107

※本製品はキー付きになっておりますが、キーでは施錠できません。
施錠は室内側ノブのボタンを押した場合のみ行えます。
キーは、解錠する場合のみ使用できます。

引戸錠について

高い防犯性

●ピッキングに強いディンプルキーが標準で5本付属します。（F4056、L4056）
●在宅時の防犯性を高めるため、外からのピッキング等での不正解錠も防止する、内側からの二重ロック機構を採用しました。夜間就寝時の安全をより一層高めます。（L4056、LP4056）
●引違錠前のロック機構は2枚のドアを鎌とガードプレートでこじ開けからしっかりガードします。（F4056）

使いやすさへの配慮

●キーは差し込み方向を気にしないリバーシブルキーを採用しました。また、キーヘッドは持ちやすい樹脂モールドを施しています。（F4056、L4056）
●操作にやさしいすり鉢状のキー差し込口です。（F4056、L4056）
●シリンダーの外周には夜間やさしく光る蓄光リングにより暗闇での操作をサポートします。（F4056）
●室内側の窓にマーク表示をすることで室内側から錠の状態をひと目で確認することができます。（F4056、L4056、LP4056、K4056）
●内側のつまみを上下にスライドするだけで簡単確実に施錠、解錠ができます。（F4056、L4056、LP4056、K4056）
●キーを押し込まずにキーを回せます。（F4056、A4056）

夜間畜光リング（イメージ図）

取り付け性への配慮

●飾り座、スペーサーを同梱していますので、幅広いドアへの取り付けが可能になりました。
（F4056、L4056、LP4056、A4056）
※K4056は飾り座のみ
●取り付け時の微妙な位置合わせに便利な調整窓をつけました。
（F4056、L4056、LP4056、K4056）

取り付け可能ドアの確認ポイント

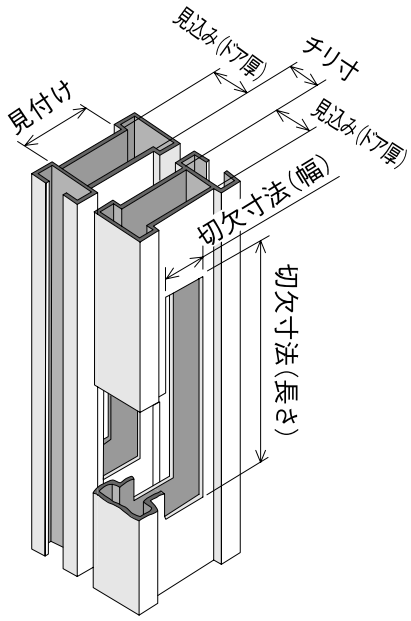

高性能タイプの引違錠前。鍵を押し込まず、回すだけで簡単施解錠

引戸用取替錠

製品番号：F4056シリーズ（ディンプルキータイプ）

●取付概略図

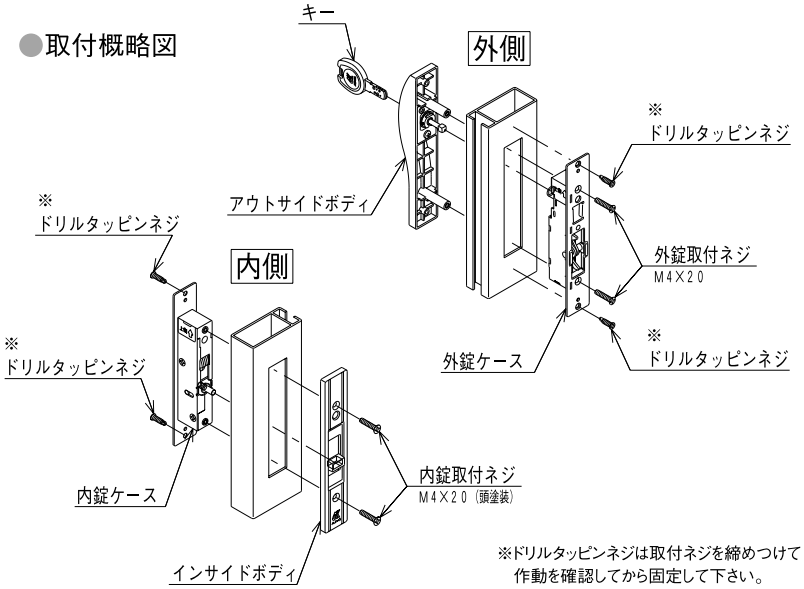

※ドリルタッピンネジは取付ネジを締めつけて作動を確認してから固定して下さい。

付属品	召し合わせ框（mm）				
	切り欠き寸法		框寸法		
	幅	長さ	見込み（ドア厚）	見付け	チリ寸
飾り座 スペーサー スライドピン ディンプルキー5本	20～26	110 ～150	22～35 ※1	23～	4～12

※1．飾り座とスペーサーを使用しない場合は22～40になります

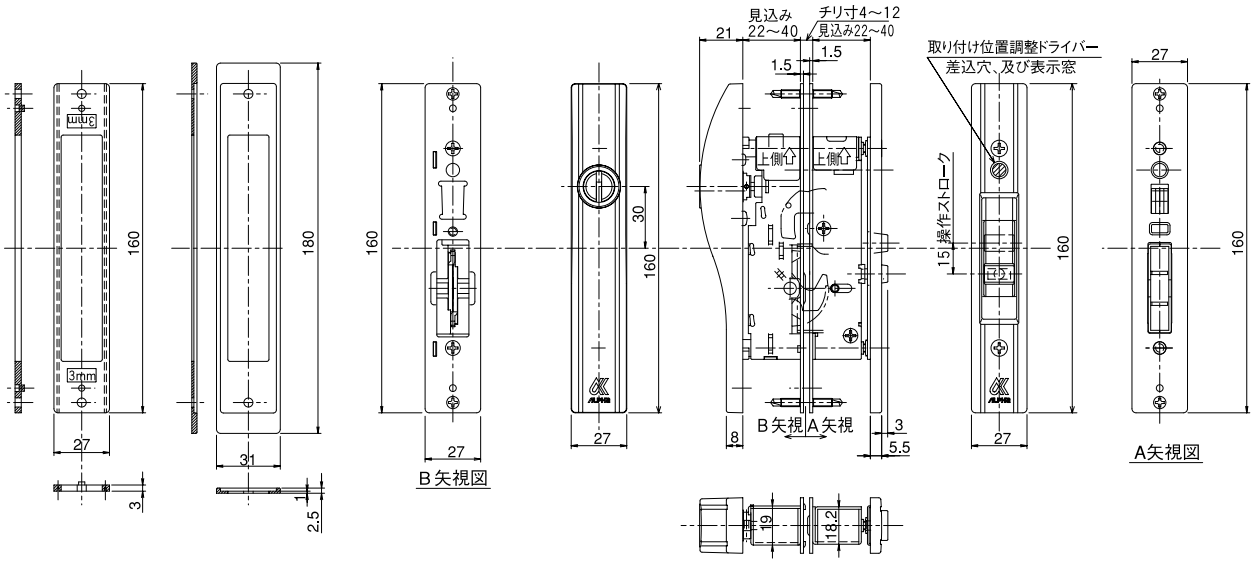

品番	色	シリンダー	適合機種	入数		本体価格	製品コード	JANコード
				中箱	外箱	税抜き		
F4056-ALU-B	ブラウン	ディンプルシリンダー	汎用タイプ	ー	20	13,200	9NA2105500	4532757 004001
F4056-ALU-S	シルバー	ディンプルシリンダー	汎用タイプ	ー	20	13,200	9NA2115500	4532757 004018

防犯性能表示	耐ピッキング性能	耐かぎ穴壊し性能	耐サムターン回し性能	耐カム送り解錠性能	耐こじ破り性能	キー同梱数
F4056-ALUシリーズ	5分以上	5分未満	なし	あり	なし	5本

ディンプルキーをもっと身近に

引戸用取替錠

製品番号：L4056シリーズ（ディンプルキータイプ）

●取付概略図

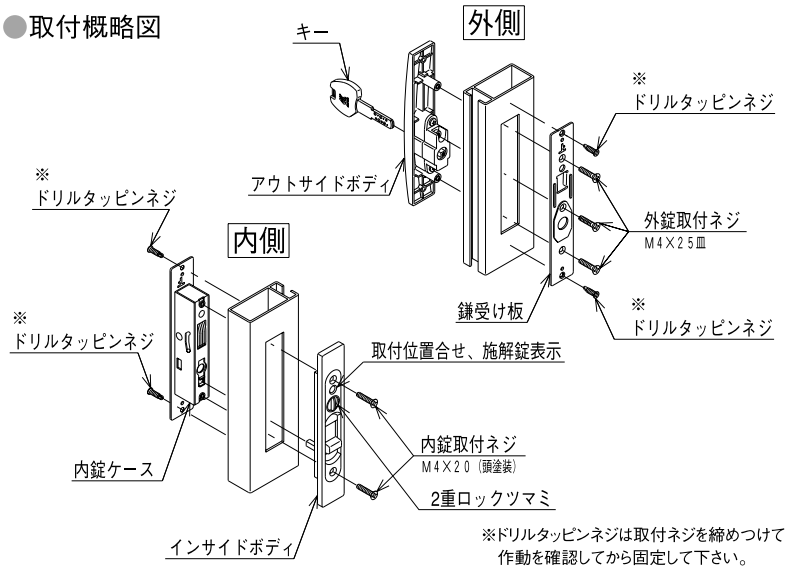

※ドリルタッピンネジは取付ネジを締めつけて作動を確認してから固定して下さい。

付属品	召し合わせ框（mm）				
	切り欠き寸法		框寸法		
	幅	長さ	見込み(ドア厚)	見付け	チリ寸
飾り座 スペーサー スライドピン ディンプルキー5本	20～26	110 ～150	22～35 ※1	23～	4～12

※1．飾り座とスペーサーを使用しない場合は22～40になります

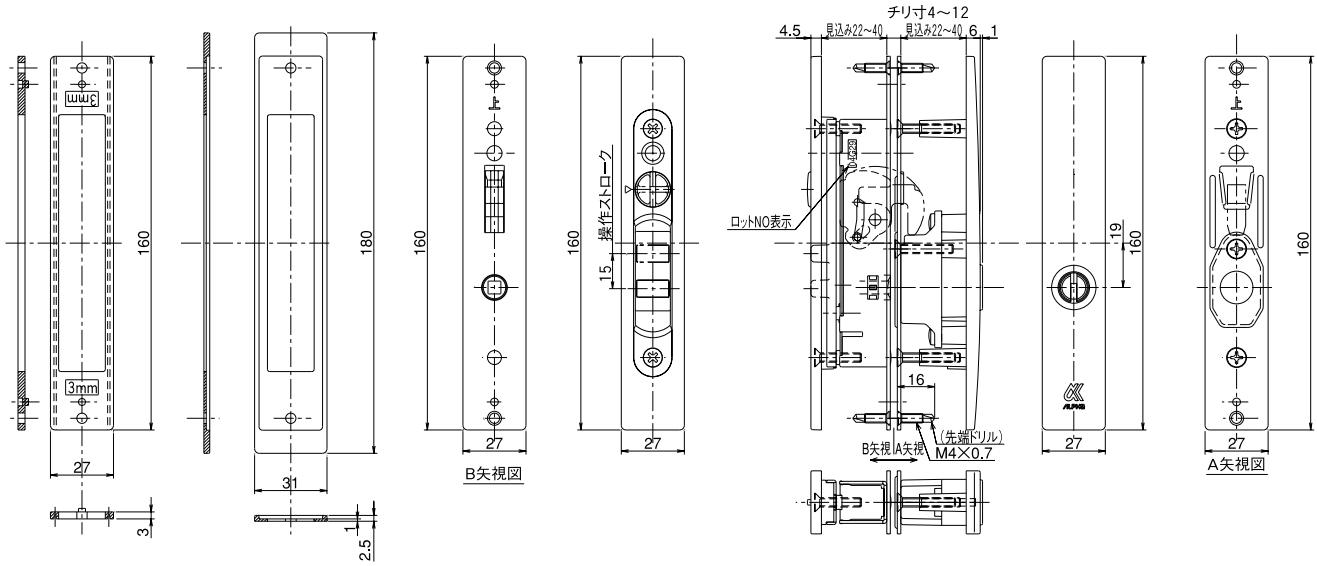

品番	色	シリンダー	適合機種	入数		本体価格	製品コード	JANコード
				中箱	外箱	税抜き		
L4056-ALU-B	ブラウン	ディンプルシリンダー	汎用タイプ	ー	20	6,500	9NA2106402	4532757 006227
L4056-ALU-S	シルバー	ディンプルシリンダー	汎用タイプ	ー	20	6,500	9NA2116402	4532757 006234

防犯性能表示	耐ピッキング性能	耐かぎ穴壊し性能	耐サムターン回し性能	耐カム送り解錠性能	耐こじ破り性能	キー同梱数
L4056-ALUシリーズ	10分以上	5分未満	なし	あり	なし	5本

引き違い錠の新しいスタンダード品

引戸用取替錠

製品番号：LP4056シリーズ

●取付概略図

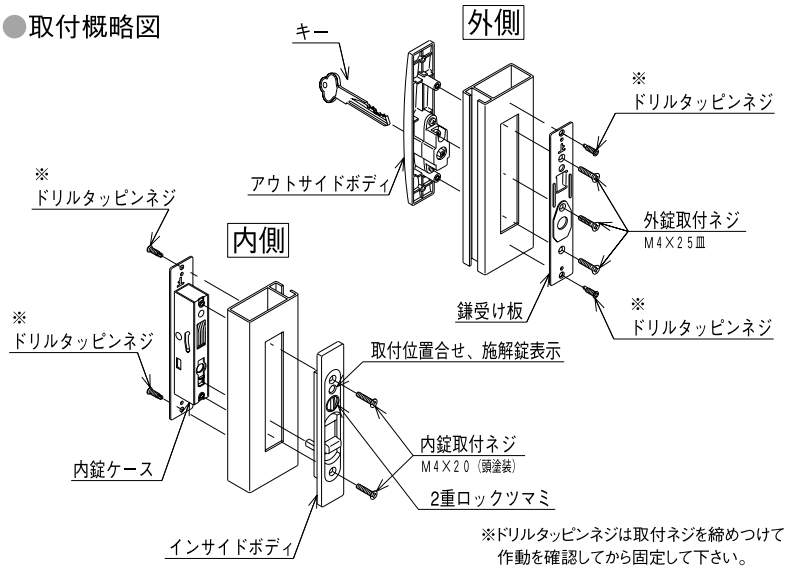

付属品	召し合わせ框（mm）				
	切り欠き寸法		框寸法		
	幅	長さ	見込み(ドア厚)	見付け	チリ寸
飾り座 スペーサー スライドピン キー5本	20～26	110 ～150	22～35 ※1	23～	4～12

※1．飾り座とスペーサーを使用しない場合は22～40になります

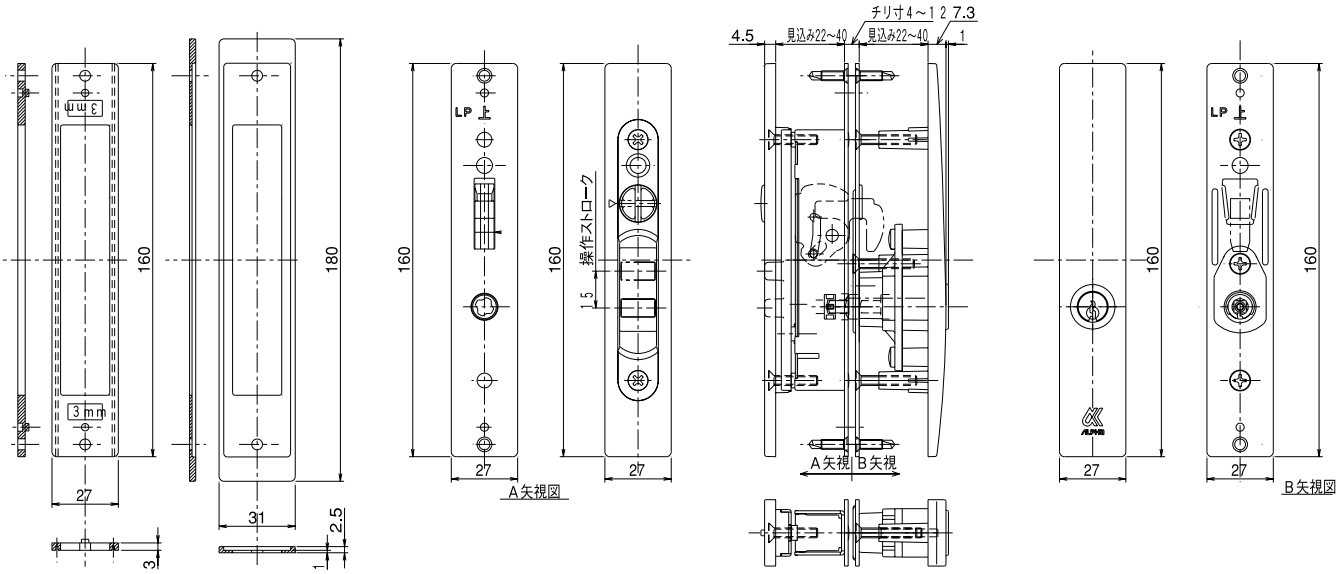

品番	色	シリンダー	適合機種	入数		本体価格	製品コード	JANコード
				中箱	外箱	税抜き		
LP4056-ALU-B	ブラウン	ピンシリンダー	汎用タイプ	ー	20	5,500	9NA2106500	4532757 010842
LP4056-ALU-S	シルバー	ピンシリンダー	汎用タイプ	ー	20	5,500	9NA2116500	4532757 010859

防犯性能表示	耐ピッキング性能	耐かぎ穴壊し性能	耐サムターン回し性能	耐カム送り解錠性能	耐こじ破り性能	キー同梱数
LP4056シリーズ	5分未満	5分未満	なし	あり	なし	5本

ロッド式のスタンダード

引戸用取替錠

製品番号：A4056シリーズ

A4056-ALU-B

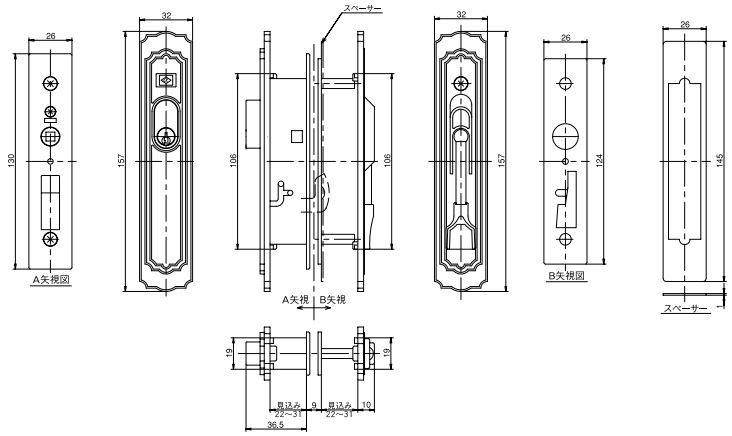

付属品	召し合わせ框（mm）				
	切り欠き寸法		框寸法		
	幅	長さ	見込み(ドア厚)	見付け	チリ寸
飾り座 スペーサー キー3本	20.5～23	110 ～125	22～31	26～	6～9

品番	色	シリンダー	適合機種	入数		本体価格	製品コード	JANコード
				中箱	外箱	税抜き		
A4056-ALU-B	ブラウン	ピンシリンダー	汎用タイプ	ー	20	5,400	9NA2016300	4532757 005527

防犯性能表示	耐ピッキング性能	耐かぎ穴壊し性能	耐サムターン回し性能	耐カム送り解錠性能	耐こじ破り性能	キー同梱数
A4056-ALU-B	5分未満	5分未満	なし	なし	なし	3本

スライド式のスタンダード

引戸用取替錠

製品番号：K4056シリーズ

K4056-ALU-B

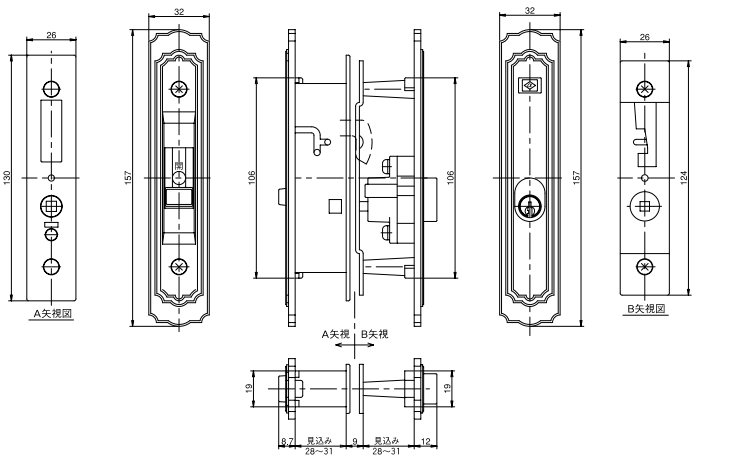

付属品	召し合わせ框（mm）				
	切り欠き寸法		框寸法		
	幅	長さ	見込み(ドア厚)	見付け	チリ寸
飾り座 キー3本	20.5～23	110 ～120	28～31	26～	6～9

品番	色	シリンダー	適合機種	入数		本体価格	製品コード	JANコード
				中箱	外箱	税抜き		
K4056-ALU-B	ブラウン	ピンシリンダー	汎用タイプ	ー	20	5,700	9NA2018300	4532757 005534
K4056-ALU-S	シルバー	ピンシリンダー	汎用タイプ	ー	20	5,700	9NA2028300	4532757 005725
K4056-ALU-BK	ブラック	ピンシリンダー	汎用タイプ	ー	20	5,700	9NA2038300	4532757 005718

防犯性能表示	耐ピッキング性能	耐かぎ穴壊し性能	耐サムターン回し性能	耐カム送り解錠性能	耐こじ破り性能	キー同梱数
K4056シリーズ	5分未満	5分未満	なし	なし	なし	3本

各社アルミドア対応（日本軽金属・立山アルミ　他）

引戸用取替錠

ロット受注生産

製品番号：5056

5056-ALS

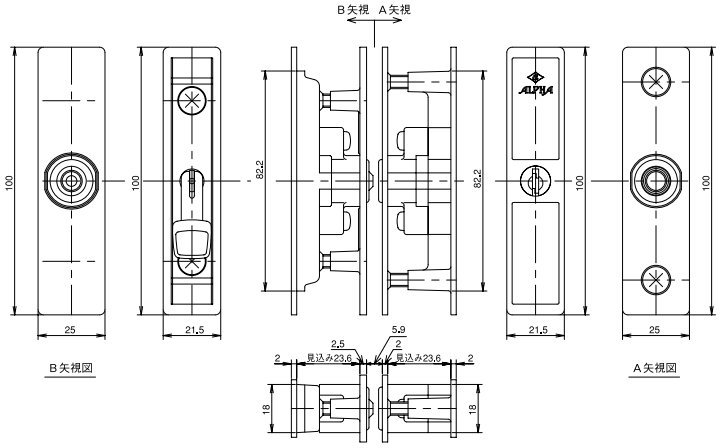

付属品	召し合わせ框（mm）				
	切り欠き寸法		框寸法		
	幅	長さ	見込み（ドア厚）	見付け	チリ寸
キー3本	19	89～91	23.6	22 （25）	10.4

品番	色	シリンダー	適合機種	入数		本体価格	製品コード	JANコード
				中箱	外箱	税抜き		
5056-ALS	シルバー	ディスクシリンダー		ー	20	5,600	9ND0101900	4532757 005558

防犯性能表示	耐ピッキング性能	耐かぎ穴壊し性能	耐サムターン回し性能	耐カム送り解錠性能	耐こじ破り性能	キー同梱数
5056-ALS	5分未満	5分未満	あり	あり	なし	3本

ピッキングに強い。フローティングボール採用でキーの複製も困難。

取替シリンダー

製品番号：FBロック

セキュリティカード

キープレートデザイン

（意匠登録第1098684号）

フローティングボール

（特許第3432433号）

4列斜向配列

左右斜め4方向に12～20本のピンを配置し、約6,700万通りから最大1,300億通りの鍵違いが可能。

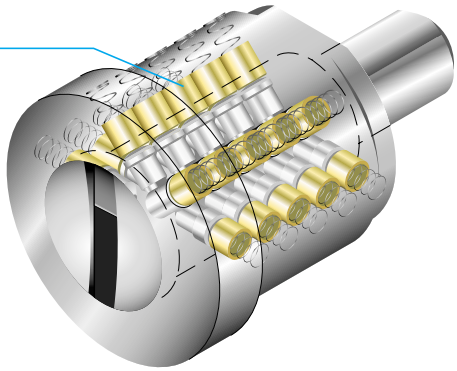

ピッキングに強い構造

キーの複製を防止

操作にやさしいすり鉢状のキー差し込み口

FBロック品名	対応機種刻印		鍵穴向き 縦	鍵穴向き 横	備考
LA	美和ロック社製	LA・MA、WLA	○		エスカッション（座）がある場合はドア厚と座の厚みを足した寸法が取付寸法となります
BH/LD		BH、LD・SP、LD	○		
LE/LSP Aタイプ		LE、LE・SP、LSPのローズ付		○	
LE/LSP Bタイプ		LE、LE・SP、LSPのローズ無		○	
PMK		75PM	○		シリンダー径24mmは交換可能。シリンダー径28mmでは交換できません。
RA		85RA、82RA	○		
HPD40		HP40	○		
LE/LSP Bタイプ2ヶ同キー		LE、LE・SP		○	戸建て用2ヶ同キー（LE、TE、PE、TEOなど）に対応しています。エスカッションと錠ケースの関係で取付不可の場合がありますので、販売店での交換をお薦めいたします。
LE/LSP Aタイプ2ヶ同キー		LE、LE・SP、LSP		○	
LE/LSP A、Bタイプ2ヶ同キー		LE、LE・SP、LSP		○	
KS-112逆マスター		マンションの共同玄関			
2190取替用	アルファ製	アルファ2190補助錠		○	
3690取替用		アルファ3690装飾錠		○	
3690+2190取替用2ヶ同キー		アルファ3690＋2190		○	

※ブロンズとゴールドは塗装仕上げの為、取付ハンドルと色が若干異なります。
※ドア厚、飾り座の厚さによって特注品になる場合や取り付かない場合があります。
※LE/LSPタイプはローズの有り、無しを確認して下さい。（Aタイプはローズ付き。Bタイプはローズ無し。）

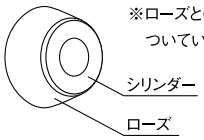

※ローズとは鍵を差し込む部分についている円錐形の部分です。

品番	色	ドア厚（mm）	入数		本体価格	製品コード	JANコード
			中箱	外箱	税抜き		
LA用	シルバー	33～42	6	36	12,000	9KH5000254	4532757 001635
	ブロンズ	33～42	6	36	13,000	9KH5010254	4532757 003844
	ゴールド	33～42	6	36	13,000	9KH5020254	4532757 003837
BH用	シルバー	33～42	6	36	12,000	9KH5001253	4532757 001666
	ブロンズ	33～42	6	36	13,000	9KH5011253	4532757 003813
	ゴールド	33～42	6	36	13,000	9KH5021253	4532757 003806
LE/LSP-A用	シルバー	33～42	6	36	12,000	9KH5004253	4532757 001567
	ブロンズ	33～42	6	36	13,000	9KH5014253	4532757 003769
	ゴールド	33～42	6	36	13,000	9KH5024253	4532757 003752
LE/LSP-B用	シルバー	28～51	6	36	12,000	9KH5005153	4532757 001574
	ブロンズ	28～51	6	36	13,000	9KH5015153	4532757 003882
	ゴールド	28～51	6	36	13,000	9KH5025153	4532757 003875
PMK用	シルバー	36	6	36	12,000	9KH5003154	4532757 001659
RA用	シルバー	36	6	36	12,000	9KH5002153	4532757 001642
	ブロンズ	36	6	36	13,000	9KH5012153	4532757 004704
	ゴールド	36	6	36	13,000	9KH5022153	4532757 004711
HPD用	シルバー	33～37	6	36	12,000	9KH5003650	4532757 001598
LE/LSP-B用 2KA	シルバー	28～51	ー	24	20,000	9KH5005253	4532757 001581
	ブロンズ	28～51	ー	24	22,000	9KH5015253	4532757 003912
	ゴールド	28～51	ー	24	22,000	9KH5025253	4532757 003905
LE/LSP-A用 2KA	シルバー	33～42	ー	24	20,000	9KH5004450	4532757 003929
	ブロンズ	33～42	ー	24	22,000	9KH5014450	4532757 003943
	ゴールド	33～42	ー	24	22,000	9KH5024450	4532757 003936
LE/LSP-A+B用 2KA	シルバー	33～42	ー	24	20,000	9KH5005750	4532757 007941
	ブロンズ	33～42	ー	24	22,000	9KH5015750	4532757 007958
	ゴールド	33～42	ー	24	22,000	9KH5025750	4532757 007965
NDR用	シルバー	33～42	6	36	12,000	9KH5006253	4532757 001604
	ブロンズ	33～42	6	36	13,000	9KH5016253	4532757 004681
	ゴールド	33～42	6	36	13,000	9KH5026253	4532757 004698
2190用	ブラック	31～50	6	36	12,000	9KH5038150	4532757 003967
3690用		35～45	6	36	12,000	9KH5037150	4532757 003950
3690+2190用 2KA		35～45	ー	24	22,000	9KH5037650	4532757 003974

防犯性能表示	耐ピッキング性能	耐かぎ穴壊し性能	キー同梱数
FBロック	10分以上	5分未満	5本

取付可能な錠前の見分け方は107ページで確認できます。

耐ピッキング性能も高く、補助錠として最適

補助錠・面付本締錠

製品番号：FB10AAR（FBワンモアロック）

セキュリティカード

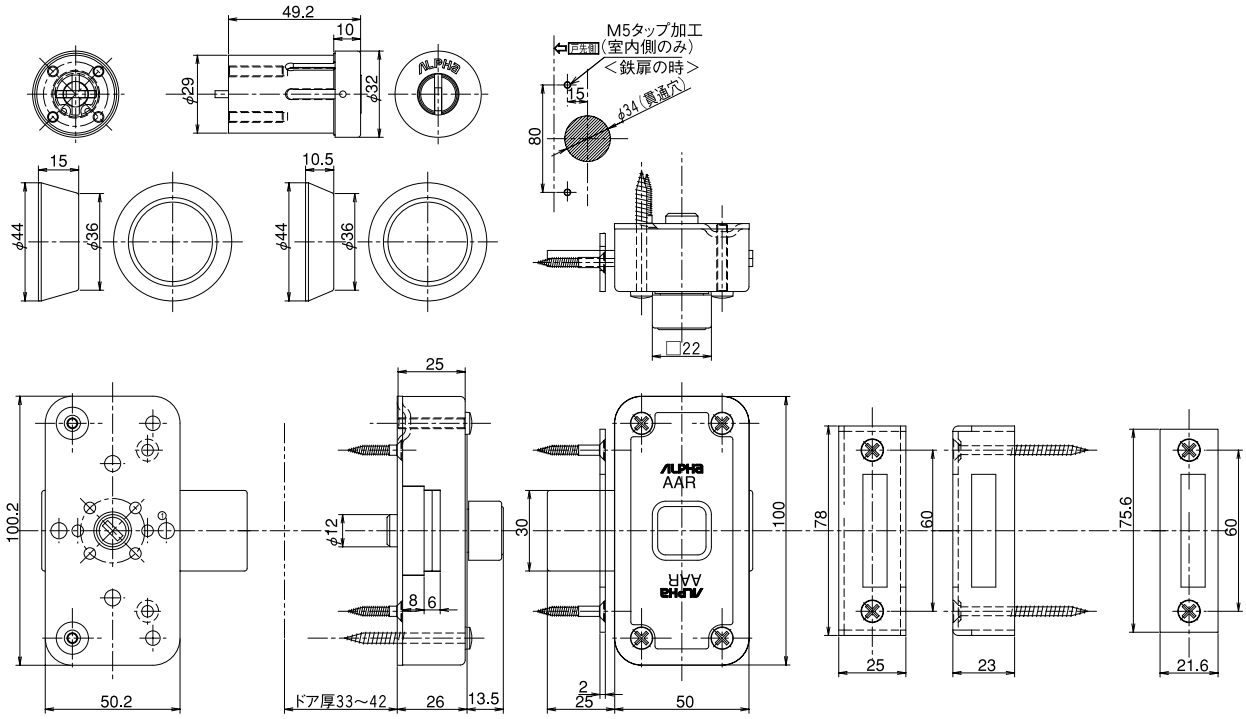

FBロックとの同一キー仕様	標準ドア厚	特注ドア厚
○	33～42	28～33 42～51

品番	色	シリンダー	ドア厚（mm）	入数		本体価格	製品コード	JANコード
				中箱	外箱	税抜き		
FB10AAR	シルバー	ディンプルシリンダー	28～33	ー	10	14,000	9KH3002100	4532757 008061
			33～42	ー	10	14,000	9KH3002200	4532757 001932
			42～51	ー	10	14,000	9KH3002400	4532757 008078

防犯性能表示	耐ピッキング性能	耐かぎ穴壊し性能	耐サムターン回し性能	耐カム送り解錠性能	耐こじ破り性能	キー同梱数
FB10AAR	10分以上	5分未満	なし	あり	なし	5本

開き戸の補助錠に（内側サムターンを固定できるストッパー付き）

補助錠・面付本締錠

ロット受注生産

製品番号：570シリーズ

570　　570SAS

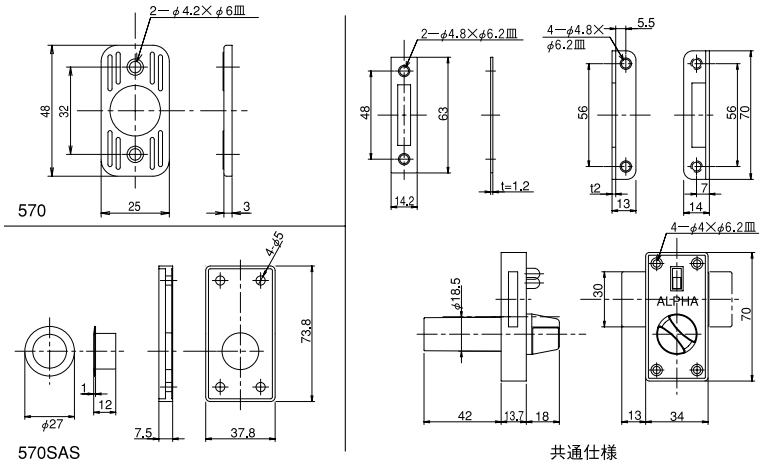

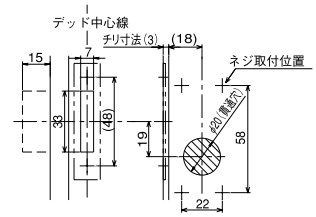

※平型受け座のみ加工

扉厚　33〜40mm（570）
扉厚　25〜40mm（570SAS）

対応ドア厚	材質	シリンダー		キー	
		570	570SAS	570	570SAS
33〜40mm	亜鉛ダイカスト	5枚ディスク	5枚ディスク	3本	3本

品番	色	シリンダー	適合ドア	入数		本体価格	製品コード	JANコード
				中箱	外箱	税抜き		
570	シルバー	リバーシブルディスクシリンダー		12	96	3,800	9MG1130100	4532757 005336
570B	ブラウン	リバーシブルディスクシリンダー		12	96	4,320	9MG1100400	4532757 005466
570SAS	シルバー	リバーシブルディスクシリンダー	アルミサッシ用	12	96	4,200	9MG1100300	4532757 005473
570SAS-B	ブラウン	リバーシブルディスクシリンダー	アルミサッシ用	12	96	4,420	9MG1100700	4532757 005480

防犯性能表示	耐ピッキング性能	耐かぎ穴壊し性能	耐サムターン回し性能	耐カム送り解錠性能	耐こじ破り性能	キー同梱数
570シリーズ	5分未満	5分未満	なし	あり	なし	3本

細かまちにも取り付け可能。鎌デッドなので引戸にも使用可能。

補助錠・面付本締錠

製品番号：D4800シリーズ

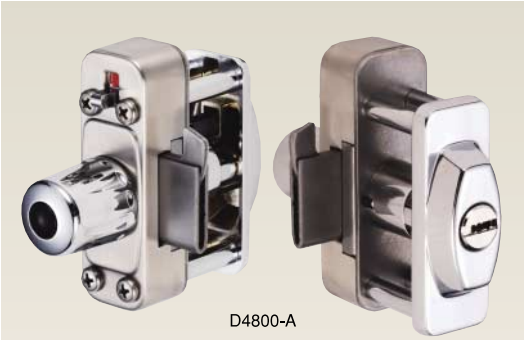

D4800-A

ディンプルキー

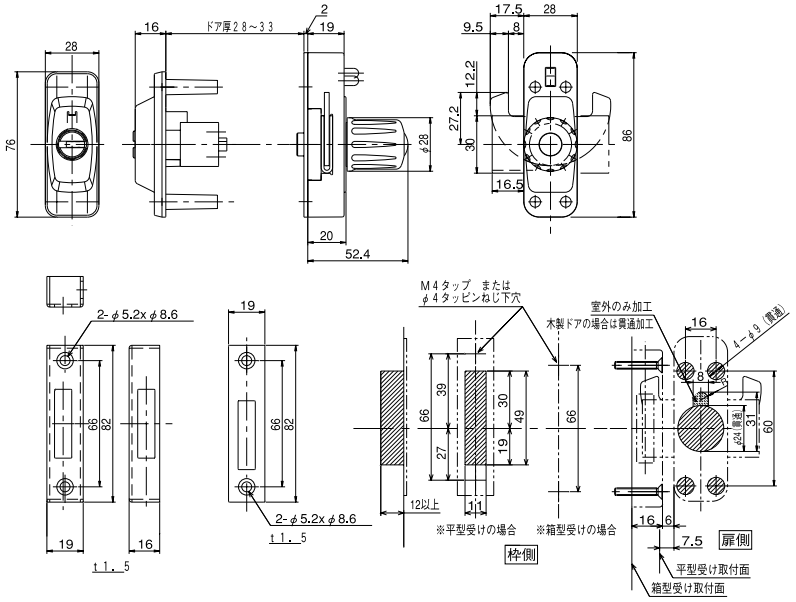

D4800-B

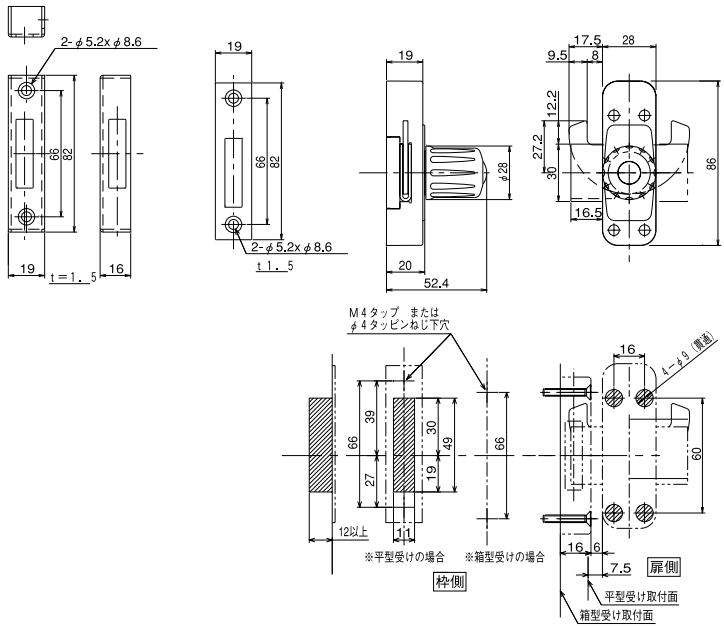

材質	シリンダー
亜鉛ダイカスト	ディンプルシリンダー

品番	仕様	色	ドア厚	対応ドア材質	入数		本体価格	製品コード	JANコード
					中箱	外箱	税抜き		
D4800-A	シリンダー＋サムターン二重ロック機能付き	シルバー	28～33mm	木、スチール、アルミ		20	8,800	9MB5101100	4532757 017780
		ブロンズ		木、スチール、アルミ		20	8,800	9MB5111100	4532757 017797
D4800-B	片側施錠タイプ（内締錠）	シルバー	28mm以上	木、スチール		20	5,000	9MB5101200	4532757 017803
		ブロンズ		木、スチール		20	5,000	9MB5111200	4532757 017810

防犯性能表示	耐ピッキング性能	耐かぎ穴壊し性能	耐サムターン回し性能	耐カム送り解錠性能	耐こじ破り性能	キー同梱数
D4800-A	10分以上	5分未満	なし	あり	なし	5本

ロット受注生産

D4800-C

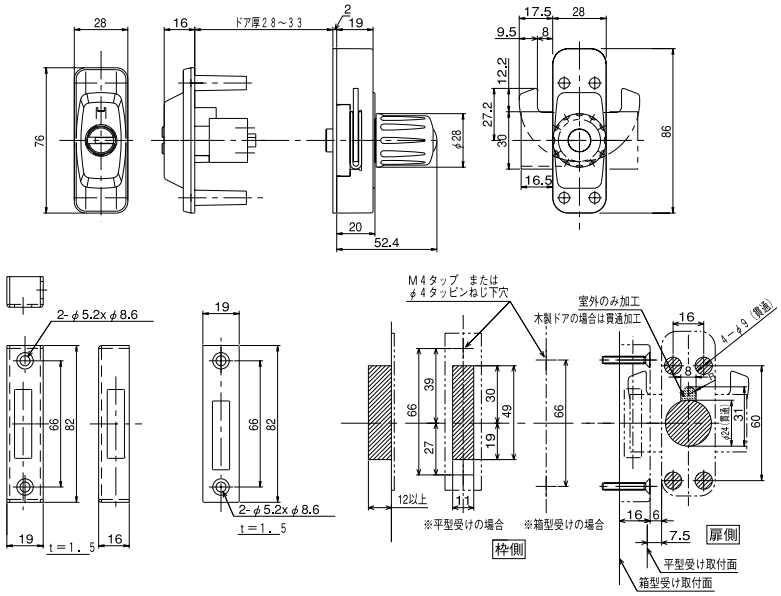

D4800-S

ディンプルキー

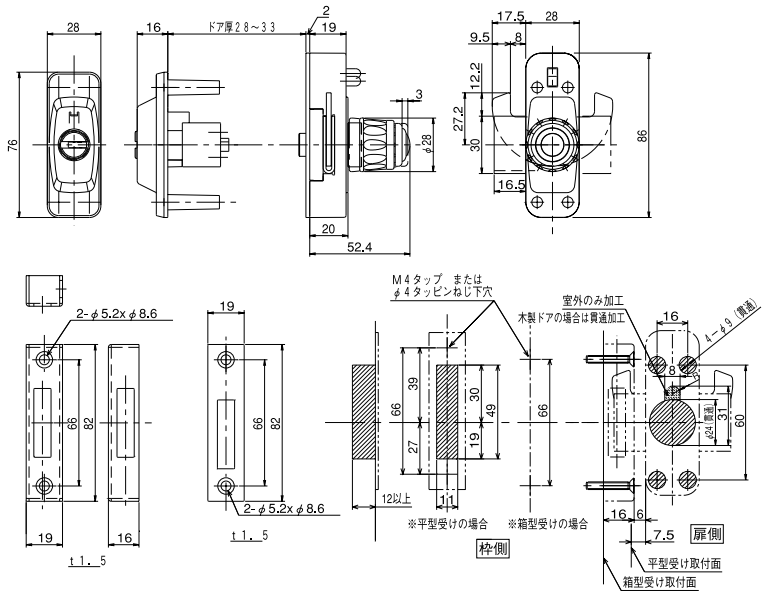

材質	シリンダー
亜鉛ダイカスト	ディンプルシリンダー

品番	仕様	色	ドア厚	対応ドア材質	入数		本体価格	製品コード	JANコード
					中箱	外箱	税抜き		
D4800-C	間仕切り錠タイプ 非常解錠付き	シルバー	28～33mm	木、スチール、アルミ		20	7,800	9MB5101300	4532757 017827
		ブロンズ		木、スチール、アルミ		20	7,800	9MB5111300	4532757 017834
D4800-S	シリンダー＋防犯サムターン 二重ロック機能付き	シルバー	28～33mm	木、スチール、アルミ		20	12,000	9MB5101000	4532757 017766
		ブロンズ		木、スチール、アルミ		20	12,000	9MB5111000	4532757 017773

防犯性能表示	耐ピッキング性能	耐かぎ穴壊し性能	耐サムターン回し性能	耐カム送り解錠性能	耐こじ破り性能	キー同梱数
D4800-S	10分以上	5分未満	あり	あり	なし	5本

引戸用鎌錠のスタンダード

引戸用鎌錠

ロット受注生産

製品番号：4600シリーズ

4600

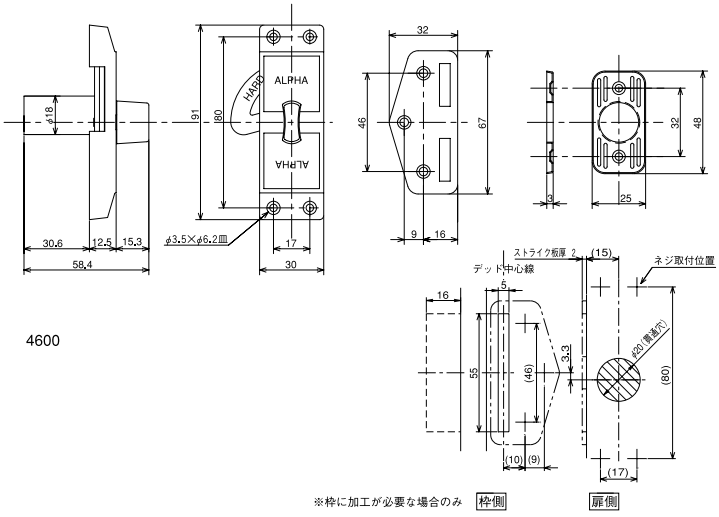

4600

扉厚　25～30mm

対応ドア厚	材質	シリンダー	キー
25～30mm	亜鉛ダイカスト	4本ピン	3本

品番	色	シリンダー	入数		本体価格	製品コード	JANコード
			中箱	外箱	税抜き		
4600	シルバー	ピンシリンダー	6	90	4,100	9MB0130100	4532757 005343

防犯性能表示	耐ピッキング性能	耐かぎ穴壊し性能	耐サムターン回し性能	耐カム送り解錠性能	耐こじ破り性能	キー同梱数
4600シリーズ	5分未満	5分未満	なし	あり	なし	3本

ピンシリンダーの小型版

引戸用鎌錠

ロット受注生産

製品番号：4660シリーズ

4660

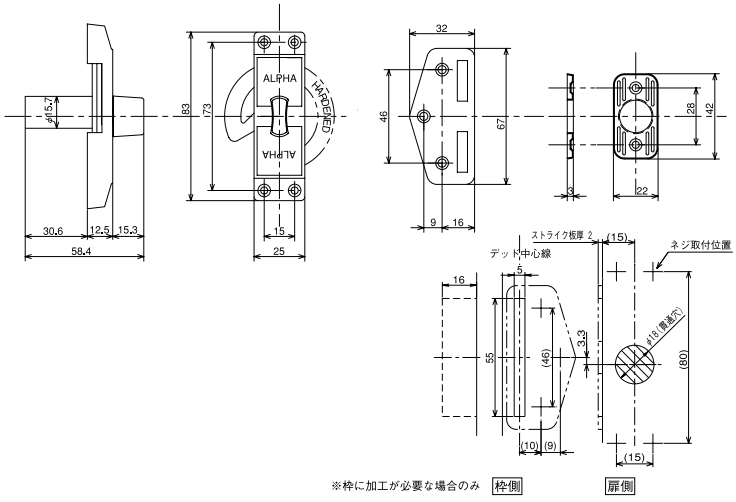

扉厚　25～30mm

対応ドア厚	材質	シリンダー	キー
25～30mm	亜鉛ダイカスト	4本ピン	3本

品番	色	シリンダー	入数		本体価格	製品コード	JANコード
			中箱	外箱	税抜き		
4660	シルバー	ピンシリンダー	6	90	3,600	9MB2130100	4532757 005367

防犯性能表示	耐ピッキング性能	耐かぎ穴壊し性能	耐サムターン回し性能	耐カム送り解錠性能	耐こじ破り性能	キー同梱数
4660シリーズ	5分未満	5分未満	なし	あり	なし	3本

ワンプッシュで簡単施錠

補助錠・プッシュ栓錠

ロット受注生産

製品番号：503、503B

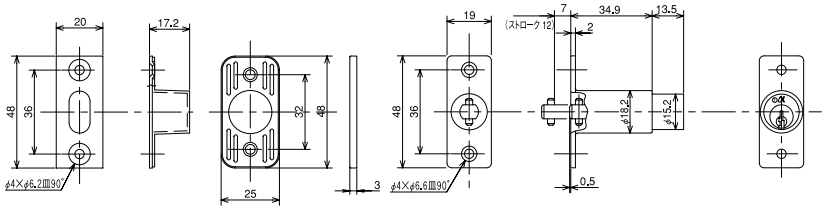

503補助錠の取り付け方

1. 室外側扉に直径 20 mmの貫通穴を空け、扉の裏側から本体を差し込み、ビスで止める。
2. 扉の表側から飾り座をビス止めする。
3. 室内側扉の表側に 20 mm貫通穴と同じ位置に直径 18 mm深さ 18 mmの穴を空け、受け座をビスで止める。

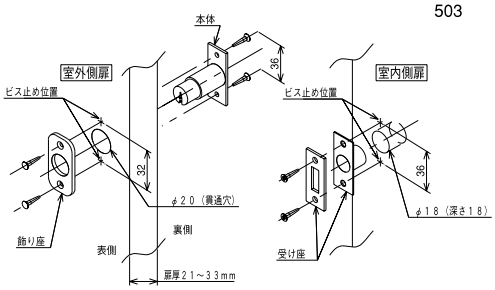

ドア厚	シリンダー	施錠ストローク	キー
21～33mm	3本ピン	12mm	3本

品番	色	シリンダー	入数		本体価格	製品コード	JANコード
			中箱	外箱	税抜き		
503	シルバー	ピンシリンダー	10	120	2,200	9MA2230100	4532757 005312
503（定番同一キーNo.2M43）	シルバー	ピンシリンダー	10	120	2,400	9YD0133900	4532757 005329
503B	ブラウン	ピンシリンダー	10	120	2,800	9MA2130500	4532757 005428

自動施錠ができる補助錠

補助錠・面付錠

ロット受注生産

製品番号：4102（ナイトラッチ）

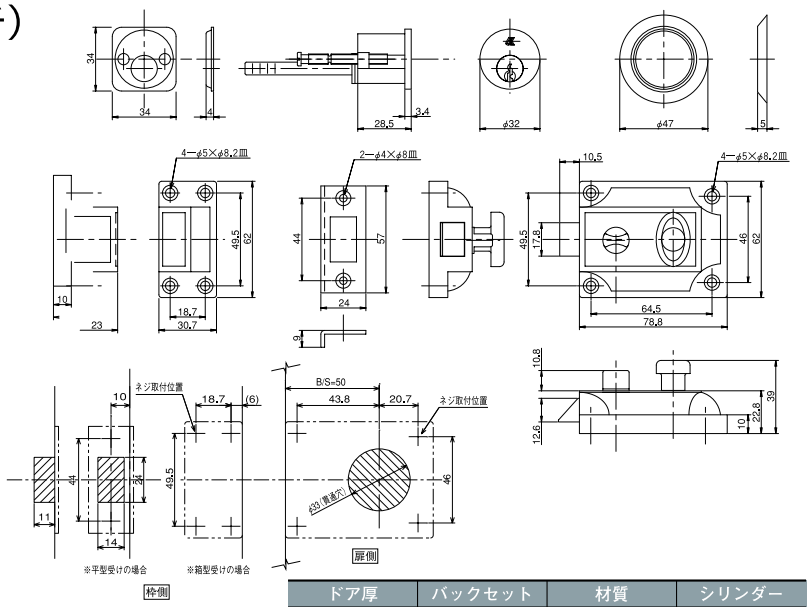

ドア厚	バックセット	材質	シリンダー
32～50mm	50mm	亜鉛ダイカスト	5本ピン

品番	色	シリンダー	用途	入数		本体価格	製品コード	JANコード
				中箱	外箱	税抜き		
4102（ナイトラッチ）	シルバー	ピンシリンダー	開き戸用 ※内開きは不可	6	36	9,200	9MH0100100	4532757 005305

防犯性能表示	耐ピッキング性能	耐かぎ穴壊し性能	耐サムターン回し性能	耐カム送り解錠性能	耐こじ破り性能	キー同梱数
4102（ナイトラッチ）	5分未満	5分未満	なし	あり	なし	3本

簡単取付、窓の防犯に

補助錠・引戸窓用

ロット受注生産

製品番号：515貼ってガード（ビス付・フック付）、貼ってメイト

※両面テープ付

取り付けできるサッシ

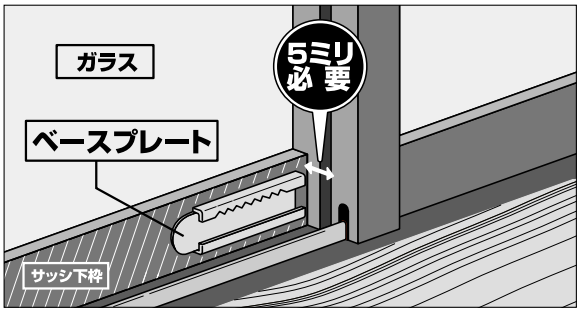

サッシの上下どちらでも取り付けられます。

●貼ってガード

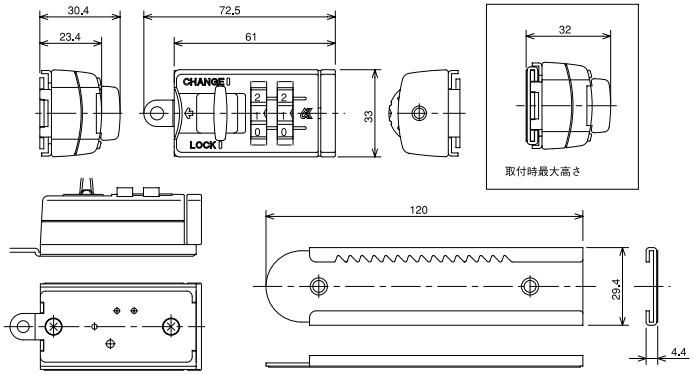

●貼ってメイト

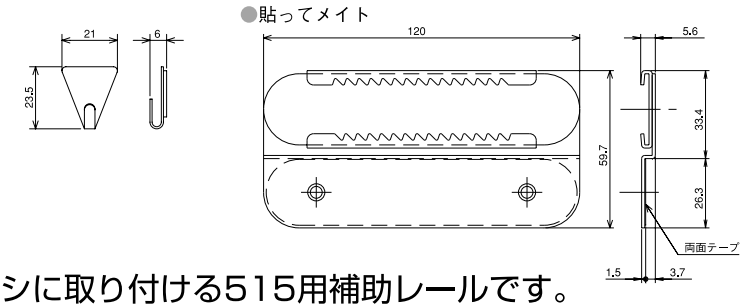

●貼ってメイトは隙間が3～5ミリのサッシに取り付ける515用補助レールです。

品番	色	ダイヤル	適合機種	入数		本体価格	製品コード	JANコード
				中箱	外箱	税抜き		
515　貼ってガード(ビス付・フック付)	黒	2桁	引き戸窓用	10	80	2,400	9YD0203400	4532757 002106
515　貼ってガード(ビス付・フック付)	白	2桁	引き戸窓用	10	80	2,400	9YD0213400	4532757 002113
515　貼ってガード(ビス付・フック付)	オレンジ	2桁	引き戸窓用	10	80	2,400	9YD0223400	4532757 002120
貼ってメイト	ー	ー	ー	10	80	800	9ML0300500	4532757 002021

暗証番号の設定の仕方

暗証番号は、はじめ“11”で設定されています。　暗証番号の設定は、設定した暗証番号位置でのみ変更ができます。

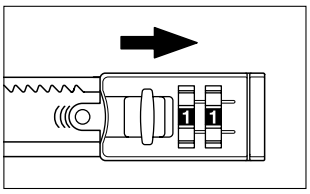

1. ロック本体をベースから抜き取る。
2. ダイヤルを“11”にあわせる。

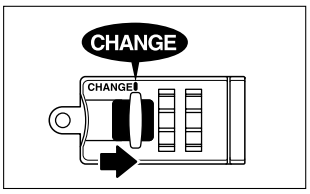

3. ツマミを“CHANGE”の位置まで“カチッ”というまでスライドさせる。

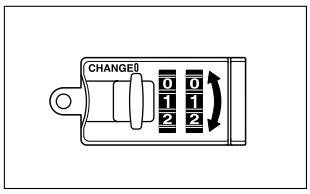

4. ダイヤルをまわし好きな暗証番号を設定する。

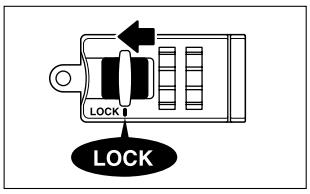

5. ツマミを“LOCK”の位置に戻し終了。

木製デスク専用錠

抽出錠（ひきだし）

ロット受注生産

製品番号：4510シリーズ

4510-ST　　4510-LO

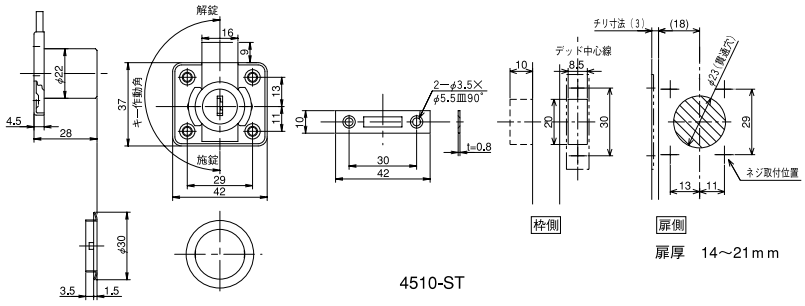

4510-ST

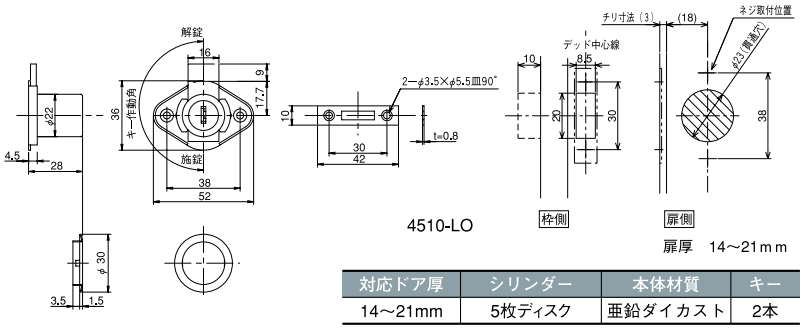

4510-LO

対応ドア厚	シリンダー	本体材質	キー
14〜21mm	5枚ディスク	亜鉛ダイカスト	2本

品番	色	シリンダー	入数		本体価格	製品コード	JANコード
			中箱	外箱	税抜き		
4510-ST	シルバー	ディスクシリンダー	12	120	1,700	9MC5120300	4532757 006128
4510-LO	シルバー	ディスクシリンダー	12	144	1,700	9MC7120200	4532757 006166

木製ロッカー専用錠

ロッカー錠

ロット受注生産

製品番号：4580シリーズ

4580-ST　　4580-LO

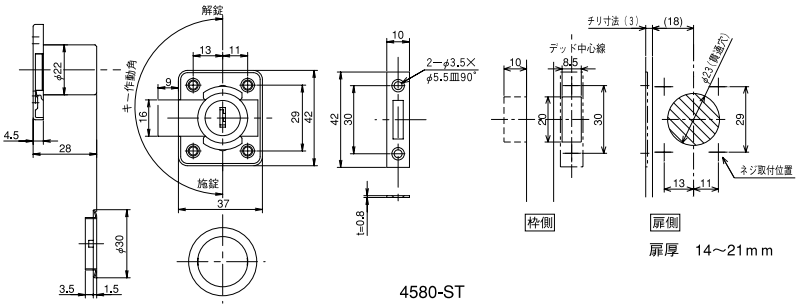

4580-ST

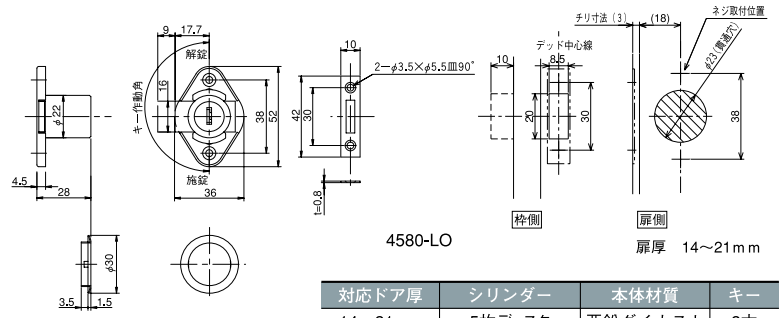

4580-LO

対応ドア厚	シリンダー	本体材質	キー
14〜21mm	5枚ディスク	亜鉛ダイカスト	2本

品番	色	シリンダー	入数		本体価格	製品コード	JANコード
			中箱	外箱	税抜き		
4580-ST	シルバー	ディスクシリンダー	12	120	1,700	9ME5120200	4532757 006135
4580-LO	シルバー	ディスクシリンダー	12	144	1,700	9ME7120200	4532757 006173

掛け金に鍵をプラス。ひとつ2役

シリンダー掛金錠

ロット受注生産

製品番号：2550シリーズ

2550-60

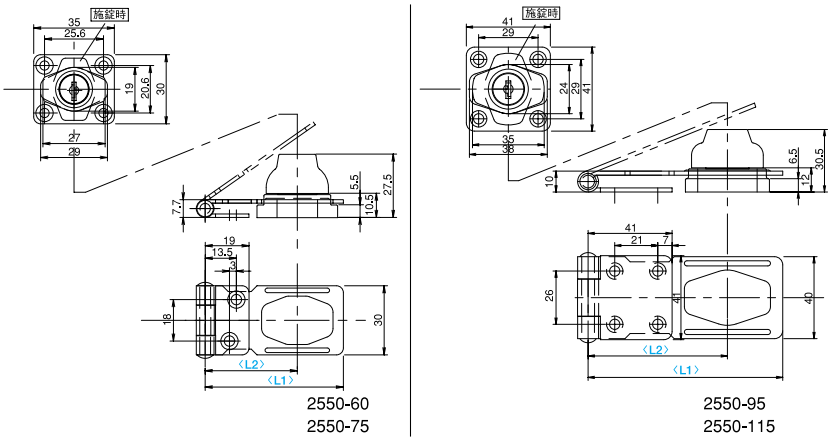

シリンダー	本体材質	掛け金	キー
4枚ディスク	亜鉛ダイカスト	ステンレス	3本

品番	色	シリンダー	サイズ		入数		本体価格	製品コード	JANコード
			〈L1〉寸法	〈L2〉寸法	中箱	外箱	税抜き		
2550-60	シルバー	ディスクシリンダー	60mm	40mm	12	120	2,640	9MJ0130100	4532757 006098
2550-75	シルバー	ディスクシリンダー	75mm	55mm	12	120	2,800	9MJ0130200	4532757 006104
2550-95	シルバー	ディスクシリンダー	95mm	68mm	6	120	3,410	9MJ2130100	4532757 006111
2550-115	シルバー	ディスクシリンダー	115mm	88mm	6	120	3,550	9MJ2130200	4532757 006081

どんなショーケースにもマッチするデザインです

スライディングロック

製品番号：N200-S（ガラスショーケース）

N200-S

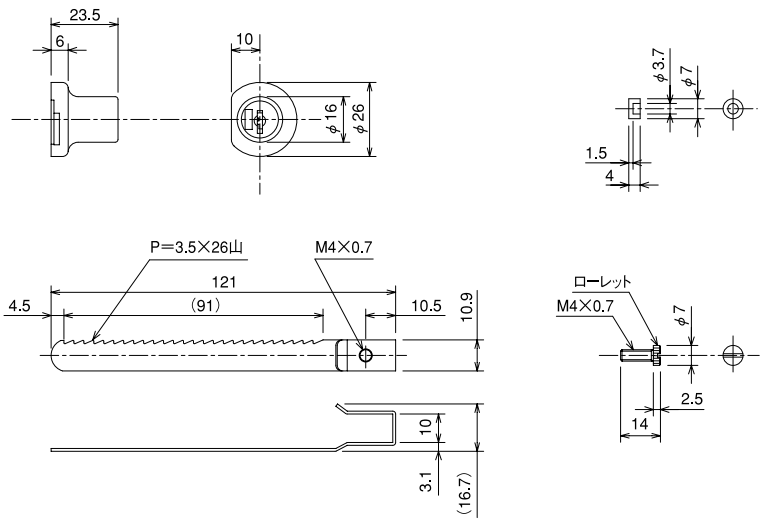

すれ違う戸の隙間	対応ガラス厚	シリンダー	本体材質	ホーク	キー	
					標準	KA（同一キー）
4mm以上	3～6mm	4枚ディスク	亜鉛ダイカスト	スチール	2本	3本

品番	色	シリンダー	仕様	入数		本体価格	製品コード	JANコード
				中箱	外箱	税抜き		
N200-S	シルバー	ディスクシリンダー		12	288	1,152	9MH5121000	4532757 006142
	シルバー	ディスクシリンダー	KA（同一キー）No.A333	12	288	1,260	9YD0143100	4532757 006159

シンプルなポスト用ロック

ポストロック

ロット受注生産

製品番号：4391、4392

※南京錠は含まれません。

仕様	品番	切欠図
ダイヤル （番号の変更は出来ません）	4391	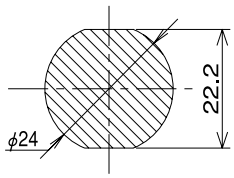 切欠図
南京錠用	4392	

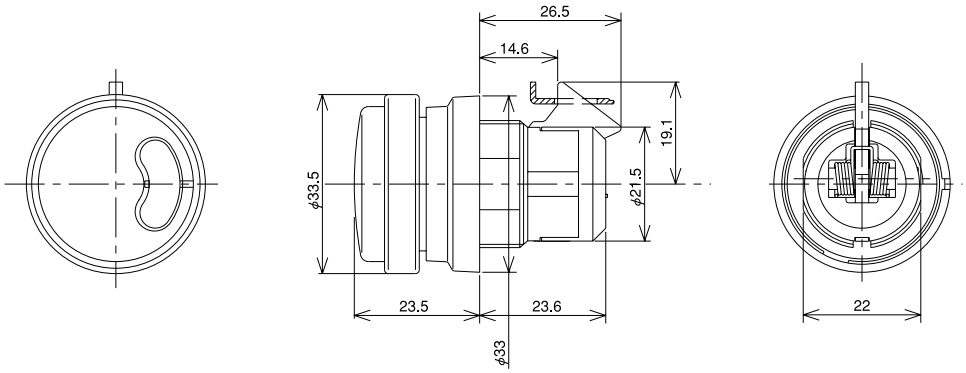

4391

鍵違い	材質		取付方法	取付板厚	勝手違い
	つまみ	黒ケース			
80通り	ポリカーボネート	亜鉛ダイカスト	ナットによる取付方式	0.5～2.1mm	左右・上下吊元の 各仕様あり

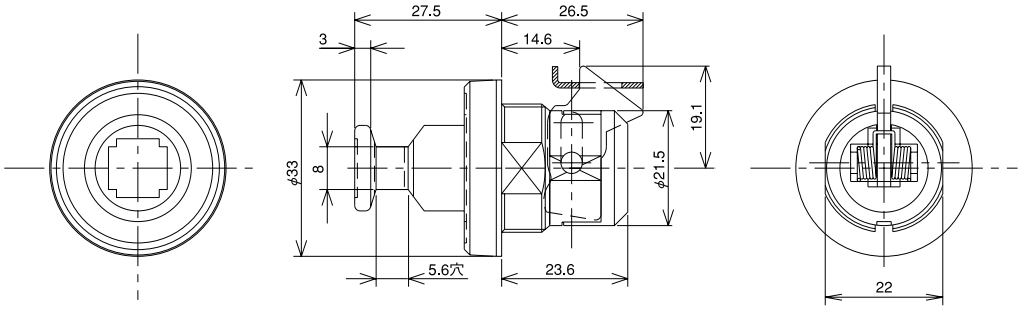

4392

取替用各種シリンダーが充実。

アフターサービス用シリンダー

No.31

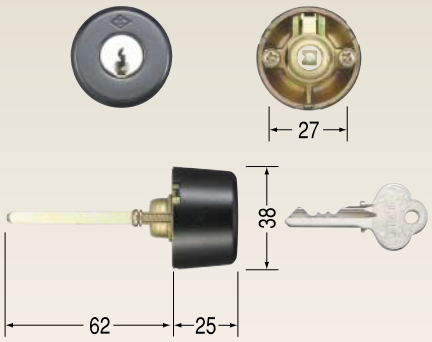

No.33

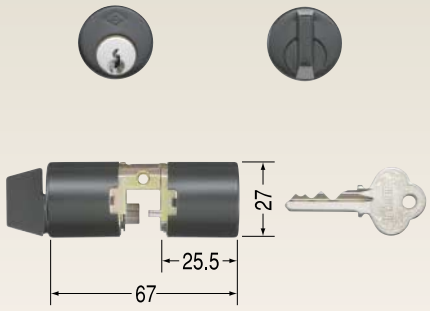

No.34

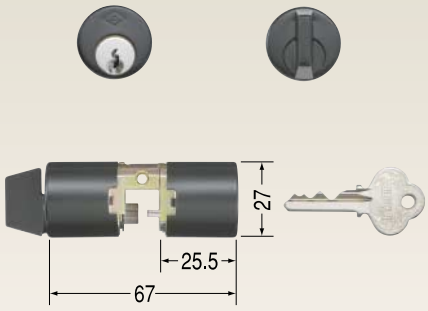

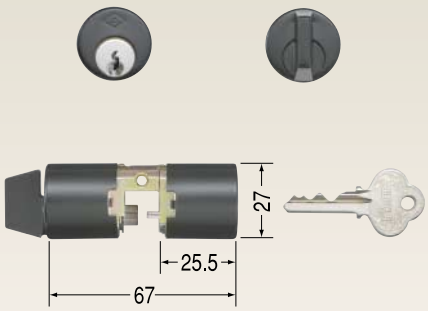

No.36

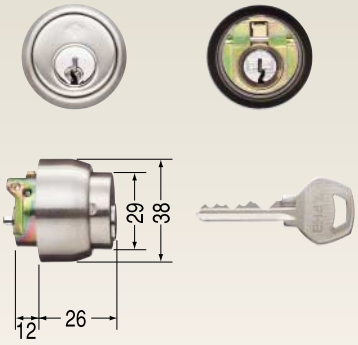

No.40

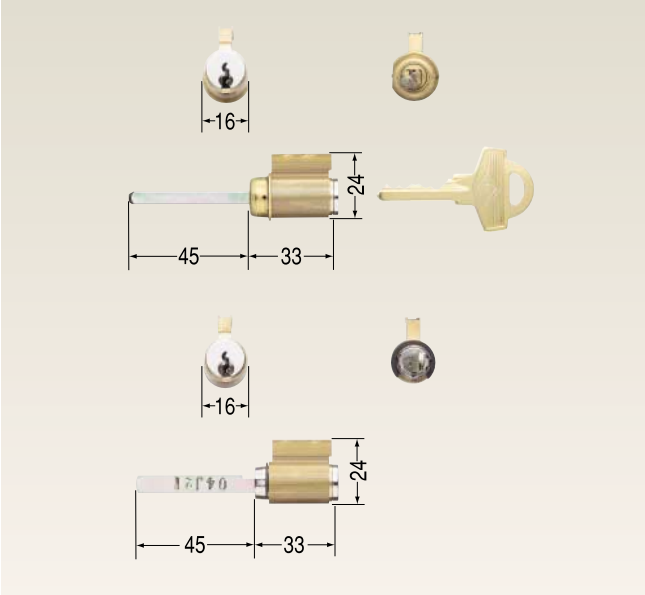

No.41

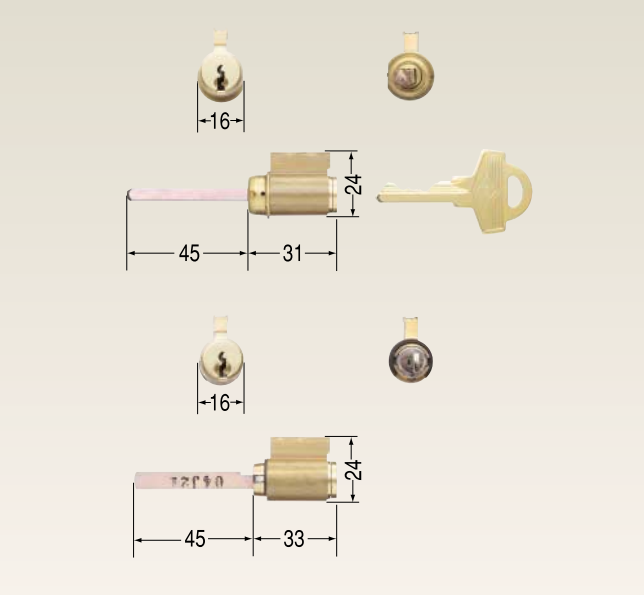

No.42

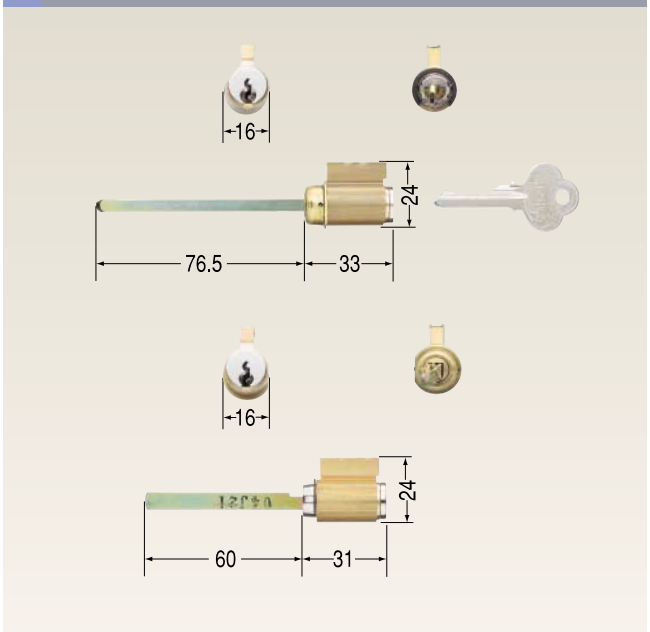

No.43

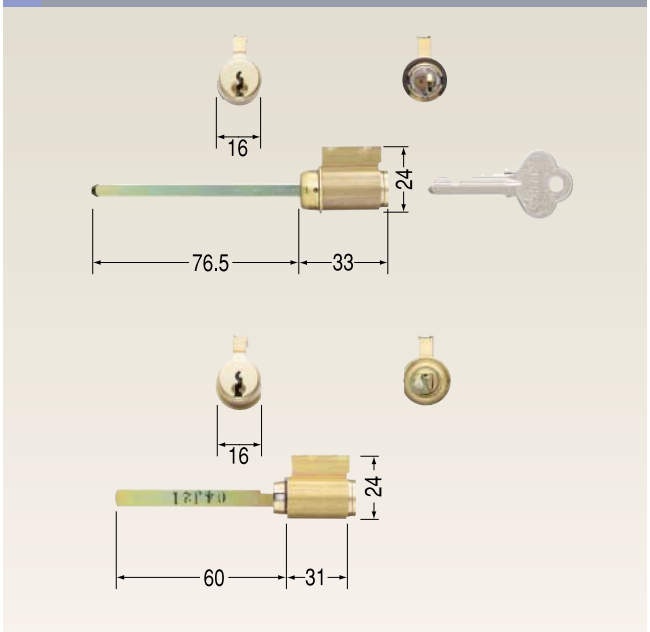

品番	シリンダー種類	キー本数	梱	価格（税抜）	製品コード	JAN
No.31	3690用シリンダー BK 54F	3本	50	5,980	9YA0314200	4532757 036422
No.33	H2245-AL用シリンダー/サムターンセット BK	3本	10	7,480	9YC5032300	4532757 036439
No.34	C8NDL229P5（52CBOX用シリンダーセット）BK	3本	10	17,200	9YC5035100	4532757 036446
No.36	DC-05-32D用シリンダー	3本	10	6,600	1LK02A0000	4532757 005862
No.40	H.SK2BOX2用シリンダー 2K/A	3本	10	17,200	9YC5006000	4532757 005893
No.41	K2BOX2用シリンダー 2K/A KH	3本	10	17,200	9YC5016000	4532757 005909
No.42	HK2BOX用シリンダー 2K/A US14	3本	10	17,200	9YE0114900	4532757 005916
No.43	K2BOX用シリンダー 2K/A US3	3本	10	17,200	9YE0104900	4532757 005923

仕上げ　BK 黒塗装、32D シルバー、US14 シルバー系、US26D シルバー系、10B アンバー、US3 ブライトゴールド

Padlock

南京錠

Contents

●カスタム南京錠	●カスタム南京錠 2790シリーズ	086
●南京錠	●南京錠標準タイプ 1000シリーズ	090
	●南京錠吊長タイプ 1000L/Sシリーズ	091
	●南京錠ストロングタイプ 2740シリーズ	092
	●南京錠ストロングタイプ 2780シリーズ	092
	●十角符号錠 2800・2880（可変式）	093
	●ダイヤル南京錠 2820シリーズ	093

お客様専用番号の鍵をご用意します。

カスタム南京錠

完全受注生産の南京錠

製品番号：2790シリーズ

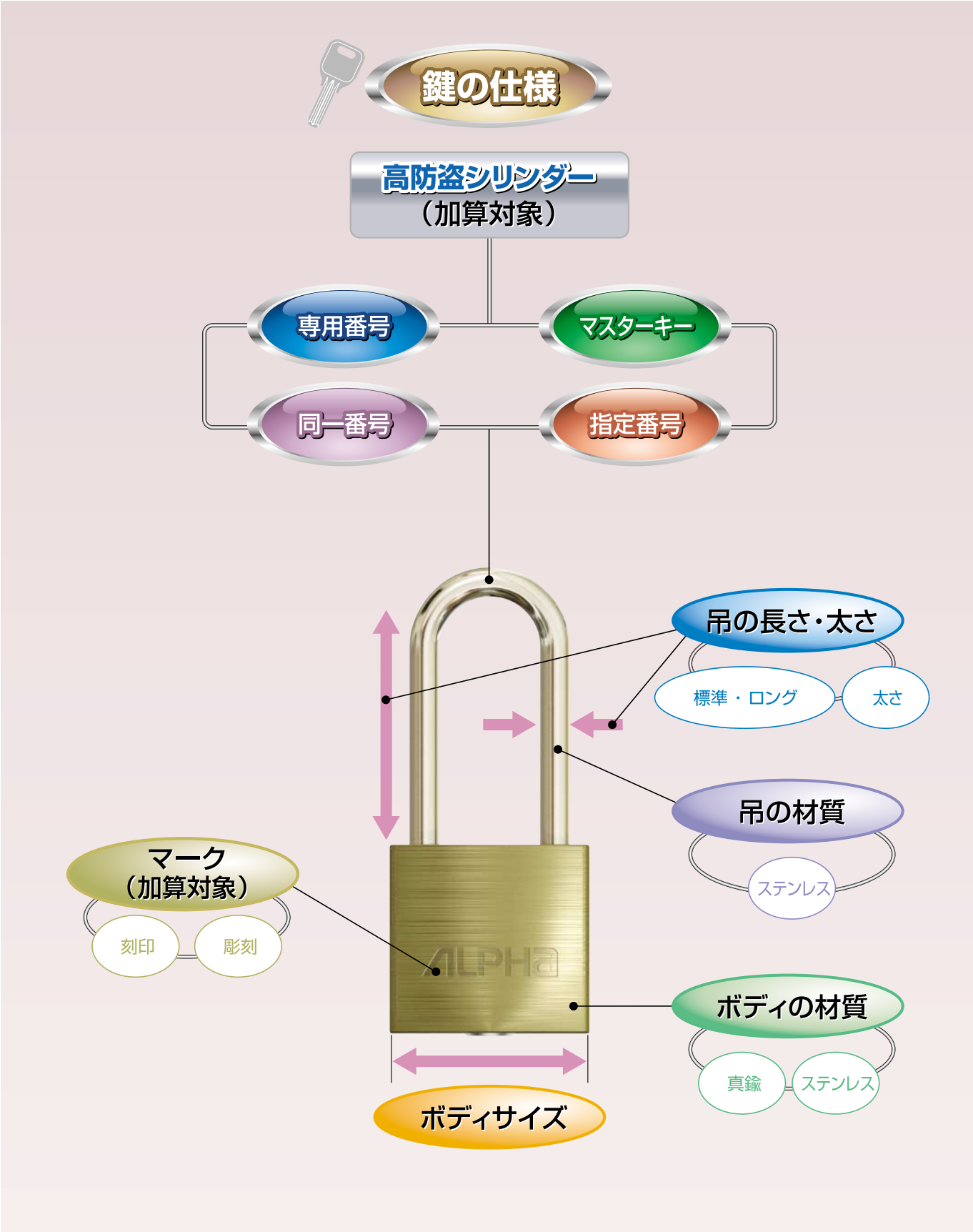

鍵の仕様

お客様だけの専用の鍵番号でつくるディンプルキーには防犯性の高い70万通りの鍵違いを持つシリンダーを採用しています。

同一番号、指定番号、専用番号（止め番）、マスターキー仕様をお選びいただけます。

同一番号 | 指定番号 | 専用番号（1000円加算） | マスターキー（1000円加算）

吊の材質

吊の材質はサビに強く耐久性に優れたステンレス製です。
吊は標準的な長さとロングサイズよりお選びください。
※下記外形図以外の長さについてはご相談ください。

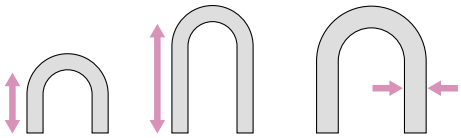

オリジナルマークをつける（加算対象）

企業名、ブランド名などお客様からご指定いただいたオリジナルマークをボディに刻印または彫刻いたします。

ボディを選ぶ

ボディのサイズ（幅）は40mm、50mmからお選びください。
ボディの材質は標準的な真鍮製、サビに強く耐久性に優れたステンレス製からお選びください。

ダブルビットの吊

ダブルビットとは吊を2ヶ所でロックする高セキュリティ構造です。

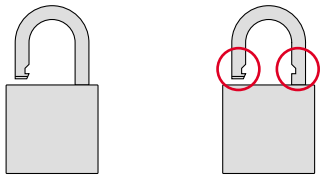

シングルビット（片止め）　ダブルビット（両止め）

防塵オプション（加算対象）

鍵穴への異物侵入を防ぎます。
・後付けゴムカバー（1500円／個）
・回転式シリンダーカバー（1500円／個）

外形図（標準寸法）

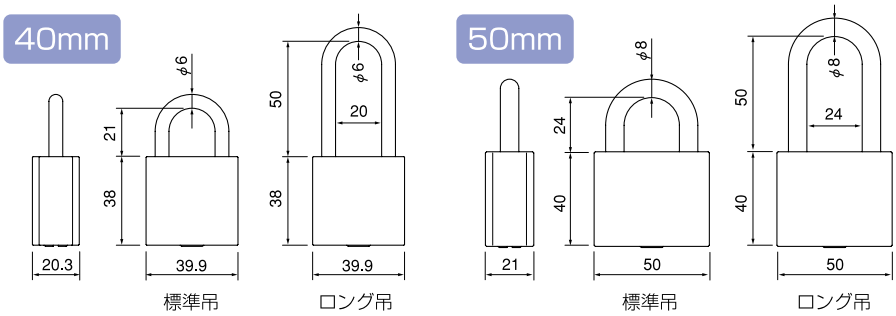

キー抜き差し位置

解錠時キー抜き可

※受注最小ロットは50個としておりますが、50個に満たない場合でもご相談ください。
※お客様からのオーダーをいただいてからの生産となります。納期、価格は別途お問い合わせください。
※一部、組み合せの内容によっては対応困難なものがあります。
※上記以外の仕様についてはご相談ください。

（下表の本体価格は非専用番号50ヶ以上の際の単価です。）

品番	キー本数	ボディサイズ	ボディ材質	吊太さ	吊材質	吊長さ	本体価格 税抜き	製品コード	JANコード
2790-40BS	0	40	真鍮	φ6	ステンレス	標準	4,450	1AP2000000	4532757 035982
	3	40	真鍮	φ6	ステンレス	標準	5,350	1AP2010000	4532757 035999
2790-40BSL	0	40	真鍮	φ6	ステンレス	ロング	4,880	1AP2020000	4532757 036002
	3	40	真鍮	φ6	ステンレス	ロング	5,780	1AP2030000	4532757 036019
2790-40SS	0	40	ステンレス	φ6	ステンレス	標準	5,240	1AP2100000	4532757 036026
	3	40	ステンレス	φ6	ステンレス	標準	6,140	1AP2110000	4532757 036033
2790-40SSL	0	40	ステンレス	φ6	ステンレス	ロング	5,670	1AP2120000	4532757 036040
	3	40	ステンレス	φ6	ステンレス	ロング	6,570	1AP2130000	4532757 036057
2790-50BS	0	50	真鍮	φ8	ステンレス	標準	5,050	1AP3500000	4532757 036224
	3	50	真鍮	φ8	ステンレス	標準	5,950	1AP3510000	4532757 036231
2790-50BSL	0	50	真鍮	φ8	ステンレス	ロング	5,500	1AP3520000	4532757 036248
	3	50	真鍮	φ8	ステンレス	ロング	6,400	1AP3530000	4532757 036255
2790-50SS	0	50	ステンレス	φ8	ステンレス	標準	5,950	1AP3600000	4532757 036262
	3	50	ステンレス	φ8	ステンレス	標準	6,850	1AP3610000	4532757 036279
2790-50SSL	0	50	ステンレス	φ8	ステンレス	ロング	6,400	1AP3620000	4532757 036286
	3	50	ステンレス	φ8	ステンレス	ロング	7,300	1AP3630000	4532757 036293

お客様専用番号の鍵をご用意します。

カスタム南京錠

専用番号とは

専用番号のキーは、一般の市場（ホームセンター、金物店等）には出回らないお客様だけのキーです。

市　　場

一般市場

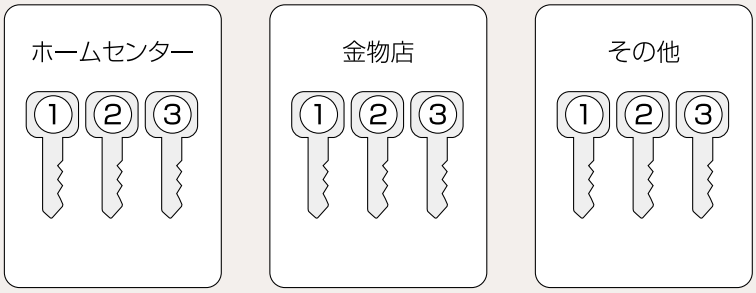

オーダーメイド

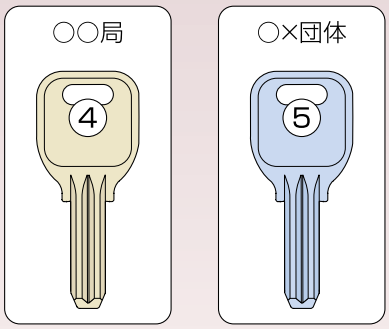

①、②、③のキーは、一般市場に流通し、誰でも購入できますが、④、⑤の専用番号のキーは、登録されたお客様だけがご購入可能です。

製　作　例

ロックアウト用 南京錠

ロックアウトとは、動力源や危険箇所を施錠し、他人の誤操作等から作業員の身を守るためのシステムです。

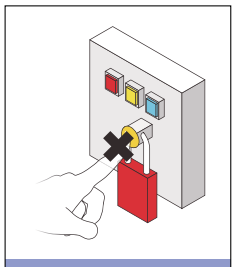

ボタンの誤操作防止に

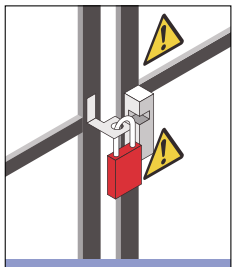

フェンスの施／解錠防止に

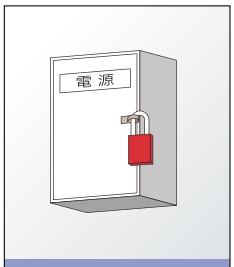

電源装置に

工場内の動力機器・設備装置の可動範囲内で作業する場合など、様々な装置に取り付けて使用します。

- ●重大事故の防止に効果的
- ●鍵違い数を多くして、誤解錠を防止
- ●アルミの軽量ボディで持ち運びに便利

ボディ	吊	カラー
アルミ、アルマイト仕上げ	鉄、焼き入れ、クロムメッキ仕上げ	レッド、ブルー、シルバー、他オーダーメイド可

サビに強く、耐久性に優れたステンレス製

●ステンレスボディ：サビやすいなど耐久性が必要な場所での使用に適します。

鍵	ボディ	吊	マーク
デインプルキー	ステンレス	ステンレス標準サイズ	刻印マーク

キーカバー　シリアルNo.キー

キーをたくさん管理するときに

●キーカバー：キーを目立たせ紛失防止になります。

キーの受け渡しが頻繁な場合に

●シリアルNo.キー：キーの受け渡し、管理が徹底できます。

シリンダーカバー　ゴムカバー

ホコリや砂などの汚れが多い場所に

●シリンダーカバー：カギ穴への砂、ゴミの侵入を防ぎます。
●ゴムカバー：カギ穴への砂、ゴミの侵入を防ぎます。

鍵	ボディ	吊	マーク	オプション
デインプルキー	真鍮	ステンレス標準サイズ	刻印マーク	シリンダーカバー（1500円加算） ゴムカバー（1500円）

真鍮製南京錠の定番。

南京錠標準タイプ

製品番号：1000シリーズ

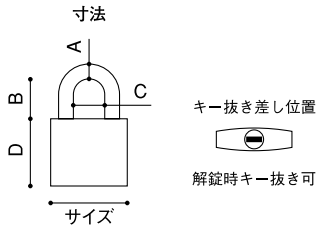

品番	特別鍵仕様			材質・仕上げ	
	同一鍵番号	鍵番号指定	マスターキー	吊	ボディ
1000-15				鉄・クロムメッキ	真鍮
1000-20	●	●		真鍮	
1000-25	●	●			
1000-30	●	●			
1000-35	●	●			
1000-40	●	●			
1000-45	●	●			
1000-50	●	●	●		
1000-60	●	●			
1000-70	●	●		鉄・クロムメッキ	

●：対応可能

品番	仕様記号	キー本数	寸法（ミリ）					本体価格	入数		製品コード	JANコード
			サイズ	A	B	C	D	税抜き	中箱	外箱		
1000-15	K/D（カギ違い）	2	16.4	2.7	20.0	8.1	17.6	910	12	360	1AR062A001	4532757 036392
1000-20	K/D（カギ違い）	2	20.0	3.5	12.0	9.5	20.5	950	12	360	9YF5400800	4532757 003011
	K/A（10C11）	2	20.0	3.5	12.0	9.5	20.5	1,150	12	360	9YF50292A0	4532757 003103
	K/A（10C12）	2	20.0	3.5	12.0	9.5	20.5	1,150	12	360	9YF50293A0	4532757 003189
1000-25	K/D（カギ違い）	3	25.0	4.5	15.0	11.5	23.0	1,000	12	240	9YF5400900	4532757 003028
	K/A（10C11）	3	25.0	4.5	15.0	11.5	23.0	1,200	12	240	9YF50395A0	4532757 003110
	K/A（10C12）	3	25.0	4.5	15.0	11.5	23.0	1,200	12	240	9YF50396A0	4532757 003196
1000-30	K/D（カギ違い）	3	30.0	5.0	16.0	14.0	25.5	1,050	12	240	1AA413A000	4532757 003035
	K/A（20E30）	3	30.0	5.0	16.0	14.0	25.5	1,280	12	240	9YF50387A0	4532757 003127
	K/A（20E51）	3	30.0	5.0	16.0	14.0	25.5	1,280	12	240	9YF50388A0	4532757 003202
1000-35	K/D（カギ違い）	3	35.0	5.0	17.0	18.0	25.5	1,100	12	240	1AA613A000	4532757 003042
	K/A（20E35）	3	35.0	5.0	17.0	18.0	25.5	1,360	12	240	9YF50385A0	4532757 003134
1000-40	K/D（カギ違い）	3	40.0	6.0	21.0	21.0	32.0	1,200	12	144	1AA813A000	4532757 003059
	K/A（30E040）	3	40.0	6.0	21.0	21.0	32.0	1,440	12	144	9YF50376A0	4532757 003141
	K/A（30E073）	3	40.0	6.0	21.0	21.0	32.0	1,440	12	144	9YF50377A0	4532757 003219
1000-45	K/D（カギ違い）	3	45.0	6.0	24.0	24.0	32.0	1,700	6	144	1AB013A000	4532757 003066
	K/A（30E045）	3	45.0	6.0	24.0	24.0	32.0	2,040	6	144	9YF50371A0	4532757 003158
	K/A（30E069）	3	45.0	6.0	24.0	24.0	32.0	2,040	6	144	9YF50372A0	4532757 003226
1000-50	K/D（カギ違い）	3	50.0	7.1	22.0	24.8	36.0	2,870	6	120	1AR413A000	4532757 003073
	K/A（40E0050）	3	50.0	7.1	22.0	24.8	36.0	3,020	6	120	9YF5407900	4532757 003165
	K/A（40E0025）	3	50.0	7.1	22.0	24.8	36.0	3,020	6	120	9YF5407800	4532757 003233
1000-60	K/D（カギ違い）	3	60.0	8.0	30.0	32.0	43.0	4,070	6	72	1AR613A000	4532757 003080
	K/A（40E0060）	3	60.0	8.0	30.0	32.0	43.0	4,320	6	72	9YF5408200	4532757 003172
	K/A（40E0050）	3	60.0	8.0	30.0	32.0	43.0	4,320	6	72	9YF5408100	4532757 003240
1000-70	K/D（カギ違い）	3	70.0	11.1	43.4	40.6	49.7	9,120	6	36	1AR753A000	4532757 003097
	K/A（FA7000）	3	70.0	11.1	43.4	40.6	49.7	10,280	6	36	9YF5409500	4532757 003257
	K/A（FA5000）	3	70.0	11.1	43.4	40.6	49.7	10,280	6	36	9YF5409400	4532757 003264

※南京錠1000シリーズは、予告無く仕様変更、生産終了する場合がございます。

用途に応じた豊富なバリエーション。

南京錠吊長タイプ

ロット受注生産

製品番号：1000 L/Sシリーズ

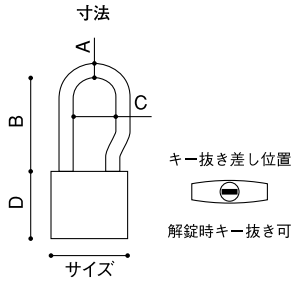

品番	特別鍵仕様			材質・仕上げ	
	同一鍵番号	鍵番号指定	マスターキー	吊	ボディ
1000-20 L/S	●	●		鉄・クロムメッキ	真鍮
1000-25 L/S	●	●			
1000-30 L/S	●	●			
1000-35 L/S	●	●			
1000-40 L/S-M	●	●			
1000-40 L/S-L	●	●			
1000-45 L/S	●	●			
1000-50 L/S	●	●			

●：対応可能

品番	仕様記号	キー本数	寸法（ミリ）					本体価格	入数		製品コード	JANコード
			サイズ	A	B	C	D	税抜き	中箱	外箱		
1000-20 L/S	K/D（カギ違い）	2	20.0	3.5	47.3	14.0	20.5	2,030	6	120	1AA1420000	4532757 003271
	K/A（10C11）OS	2	20.0	3.5	47.3	14.0	20.5	2,430	6	120	9YF5029400	4532757 003370
	K/A（10C12）TO	2	20.0	3.5	47.3	14.0	20.5	2,430	6	120	1AA1420000	4532757 003479
1000-25 L/S	K/D（カギ違い）	3	25.0	4.5	59.3	17.0	23.0	2,180	6	120	1AA3530000	4532757 003288
	K/A（10C11）OS	3	25.0	4.5	59.3	17.0	23.0	2,610	6	120	9YF5039700	4532757 003387
	K/A（10C12）TO	3	25.0	4.5	59.3	17.0	23.0	2,610	6	120	1AA3530000	4532757 003486
1000-30 L/S	K/D（カギ違い）	3	30.0	5.0	71.0	21.0	25.5	2,310	6	120	1AA5630000	4532757 003295
	K/A（20E30）OS	3	30.0	5.0	71.0	21.0	25.5	2,770	6	120	9YF5039100	4532757 003394
	K/A（20E51）TO	3	30.0	5.0	71.0	21.0	25.5	2,770	6	120	1AA5630000	4532757 003493
1000-35 L/S	K/D（カギ違い）	3	35.0	5.0	84.0	25.0	25.5	2,420	6	120	1AA7330000	4532757 003301
	K/A（20E35）	3	35.0	5.0	84.0	25.0	25.5	2,900	6	120	9YF5038600	4532757 003400
1000-40 L/S-M	K/D（カギ違い）	3	40.0	6.0	50.0	21.0	32.0	3,020	6	72	1AA7930000	4532757 003318
	K/A（30E040）OS	3	40.0	6.0	50.0	21.0	32.0	3,620	6	72	9YF5037900	4532757 003417
	K/A（30E073）TO	3	40.0	6.0	50.0	21.0	32.0	3,620	6	72	1AA7930000	4532757 003509
1000-40 L/S-L	K/D（カギ違い）	3	40.0	6.0	96.0	28.0	32.0	3,160	6	72	1AA9230000	4532757 003325
	K/A（30E040）OS	3	40.0	6.0	96.0	28.0	32.0	3,800	6	72	9YF5038000	4532757 003424
	K/A（30E073）TO	3	40.0	6.0	96.0	28.0	32.0	3,800	6	72	1AA9230000	4532757 003516
1000-45 L/S	K/D（カギ違い）	3	45.0	6.0	108.5	31.0	32.0	3,450	6	72	1AB1330000	4532757 003349
	K/A（30E045）OS	3	45.0	6.0	108.5	31.0	32.0	4,140	6	72	9YF5037500	4532757 003448
	K/A（30E069）TO	3	45.0	6.0	108.5	31.0	32.0	4,140	6	72	1AB1330000	4532757 003530
1000-50 L/S	K/D（カギ違い）	3	50.0	7.0	120.5	33.0	36.0	3,610	6	72	1AB3230000	4532757 003356
	K/A（40E0050）OS	3	50.0	7.0	120.5	33.0	36.0	4,320	6	72	9YF5408000	4532757 003455
	K/A（40E0025）TO	3	50.0	7.0	120.5	33.0	36.0	4,320	6	72	1AB3230000	4532757 003547

※南京錠1000 L/Sシリーズは、予告無く仕様変更、生産終了する場合がございます。

オールステンレス製の南京錠。

南京錠ストロングタイプ

ロット受注生産

製品番号：2740シリーズ

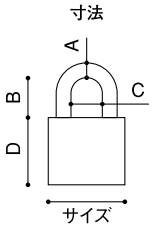

キー抜き差し位置

解錠時キー抜き可

品番	特別鍵仕様			材質・仕上げ		
	同一鍵番号	鍵番号指定	マスターキー	シリンダー	吊	ボディ
2740-30	△			ピンシリンダー	ステンレス	ステンレス
2740-40	△					
2740-50	△					

△：ロット受注生産で対応可能

ご注意
*取付環境によって、サビや、腐食等が発生する場合があります。
*2740のスペアキー製作について
●キー番号の刻印が　3P□□□□、4P□□□□、5P□□□□の場合は、お問い合せください。
●キー番号の刻印がCP□□□、BP□□□、AP□□□の場合は、製作可能です。

品番	仕様記号	キー本数	寸法（ミリ）					本体価格	入数		製品コード	JANコード
			サイズ	A	B	C	D	税抜き	中箱	外箱		
2740-30	K/D（カギ違い）	3	30.0	5.6	17.5	16.2	29.0	2,280	6	36	1AL4130001	4532757 010781
2740-40	K/D（カギ違い）	3	40.0	7.1	23.4	18.9	38.0	3,900	6	36	1AL4230001	4532757 010798
2740-50	K/D（カギ違い）	3	50.0	9.5	32.1	23.4	46.4	4,800	6	36	1AL4330001	4532757 010804

ステンレスの強靭ボディにシリンダー交換が可能

南京錠ストロングタイプ

製品番号：2780シリーズ

P.ピンシリンダー

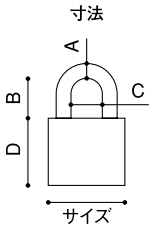

キー抜き差し位置

解錠時キー抜き不可

品番	特別鍵仕様			材質・仕上げ		
	同一鍵番号	鍵番号指定	マスターキー	シリンダー	吊	ボディ
2780-50P	●	●	●	ピンシリンダー	ステンレス	ステンレス
2780-65P	●	●	●			

●：対応可能

ご注意
*取付環境によって、サビや、腐食等が発生する場合があります。*2780は解錠時、キーが抜けません。

品番	仕様記号	キー本数	寸法（ミリ）					本体価格	入数		製品コード	JANコード
			サイズ	A	B	C	D	税抜き	中箱	外箱		
2780-50P	K/D（カギ違い）	3	52.0	11.0	30.9	23.0	55.0	17,540	6	36	1AL1130000	4532757 003592
2780-65P	K/D（カギ違い）	3	63.0	11.0	38.0	32.0	60.0	19,110	6	36	1AL1730000	4532757 003608

用途に応じて番号固定、可変式のキーレスタイプ。

十角符号錠

ロット受注生産

製品番号：2800、2880（可変式）

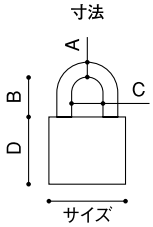

品番	材質・仕上げ	
	吊	ボディ
2800-25	鉄・ニッケルメッキ	亜鉛ダイカスト
2800-30		
2800-35		
2880-30		
2880-35		

品番	色	仕様	寸法（ミリ）					本体価格	入数		製品コード	JANコード
			サイズ	A	B	C	D	税抜き	中箱	外箱		
2800-25	赤・青・緑 黄・黒・茶	0～9の3桁数字 番号固定式	25.0	4.0	14.0	11.0	26.0	880	12	240	9YF5406900	4532757 003653
2800-30			30.0	5.0	17.0	13.0	32.5	980	6	120	9YF5407000	4532757 003660
2800-35			35.0	6.0	19.0	15.0	39.0	1,220	6	120	9YF5407100	4532757 003677
2880-30	シルバー	0～9の3桁数字 番号可変式	30.0	5.0	17.0	10.8	31.2	1,900	6	120	1AH3400000	4532757 003684
2880-35			35.0	6.0	18.5	12.0	34.4	2,100	6	120	1AH3500000	4532757 003691

4桁可変式のダイヤル南京錠

ダイヤル南京錠

製品番号：2820シリーズ

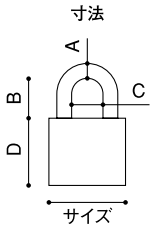

品番	材質・仕上げ	
	吊	ボディ
2820-20	鉄・クロムメッキ	真鍮
2820-30	鉄・クロムメッキ	真鍮
2820-40	鉄・クロムメッキ	真鍮

品番	仕様記号	寸法（ミリ）					本体価格	入数		製品コード	JANコード
		サイズ	A	B	C	D	税抜き	中箱	外箱		
2820-20	0～9の4桁数字 番号可変式	22.7	3.2	21.6	8.8	36.9	1,200	12	180	9ML0307600	4532757 036941
2820-30		31.3	4.8	25.6	14.3	47.8	1,700	12	120	9ML0307500	4532757 036934
2820-40		39.8	6	28.4	19.9	47.8	2,200	6	60	9ML0307400	4532757 036927

Industrial lock

産業用ロック

Contents

●シリンダー	●シリンダーについて	096
	●シリンダー	097
	●小型シリンダー	098
●自動販売機用補助錠	●自動販売機用補助錠 ブルロック3	099
	●自動販売機用補助錠 ブルロック8	100

シリンダーについて

キーシステム

使用機器のセキュリティ&効率化のため、用途に応じたキーシステムをご採用いただけます。

●単独キー
ロックごとの異なるキーで施解錠

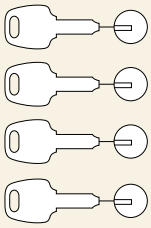

●同一キー
指定No.による同番キーで施解錠

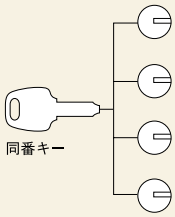

●マスターキー
ロックごとが鍵違いマスターキーで施解錠

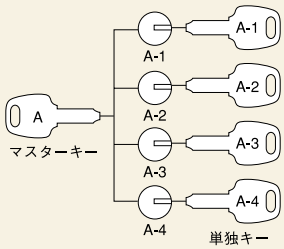

誤動作防止のため、磨り減ったキーはお使いにならないでください。

可変キー（C915DT、C916T、C918）

キーナンバーの設定に必要なキー

●新しく設定したいキーナンバーの運用キーとチェンジキー。

キーの差し込み位置

Ⓐ施錠位置
※Ⓐは通常の抜き差し位置。

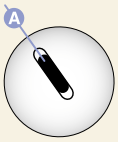

Ⓑ解錠位置

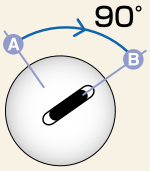

Ⓒリセット位置
※出荷時はⒸのリセット位置に設定してあります。

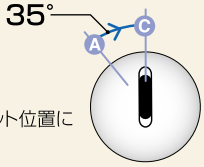

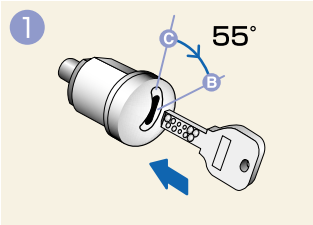

設定したい番号のチェンジキーをⒸ位置で差し込みⒷまで右に止まるまで回す（55°）。

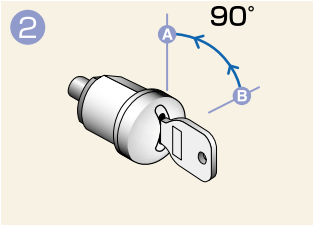

Ⓑから Ⓐまで左に止まるまで回す（90°）。

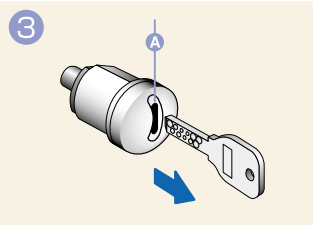

Ⓐ位置でチェンジキーを抜き終了です。

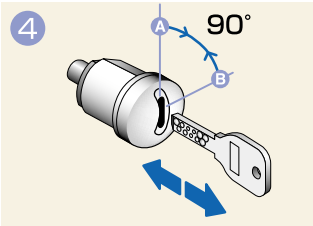

注）キーナンバー設定操作終了後は、新しい運用キーを差し込み動作がスムーズな事を確認してください。

タングについて

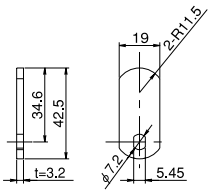

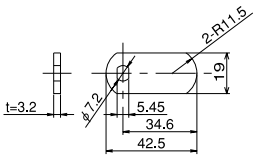

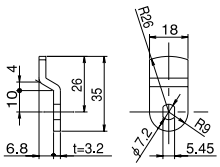

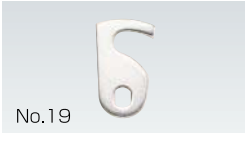

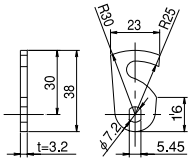

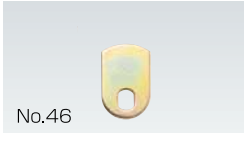

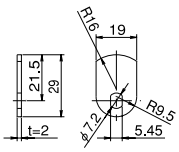

シリンダー

RoHS 指令対応

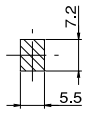

カム穴あけ寸法

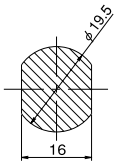

パネル穴あけ寸法

- ●アンチピッキングピンでピッキングをシャットアウト。（C831を除きます。）
- ●精度の高い円錐カットにより、キーコーナーでの複製は困難です。
- ●10本以上のピンを使用し（プロファイル含む）鍵違いが豊富です。
- ●指定同番キーが可能です。
- ●キーの挿入・回転が滑らかで、使いやすいリバーシブル（両面）タイプです。
- ●日本自動販売機工業会規格品で、互換性が高く、幅広い使用が可能です。（C835を除きます。）
- ●パイプレンチによる破壊対策として、空転式ケースリングを採用しています。（C850を除きます。）

スタンダード仕様

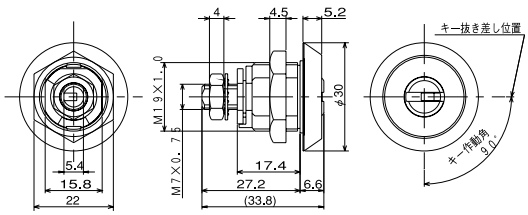

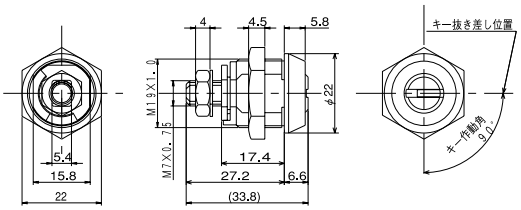

品番	Zロック C831	Zロック C838	Zロック C850
日本自販機工業会規格	○	○	○
マスターキー仕様		350種/MK	100種/MK
オプション空転リング	○	○	

ハイセキュリティ仕様

番号可変仕様

品番	Zロック C876	MPZロック C805	MPZロック C806	Vロック C915DT	Vロック C916T	Vロック C918
日本自販機工業会規格	○	○	○	○	○	○
硬質キャップ	○	○	○	○		○
4列非対向ピン配列		○	○			
フローティングボールキー			○			○
キーナンバー設定可能数				20種	20種	70種

小型シリンダー

RoHS 指令対応

	カムロック	
	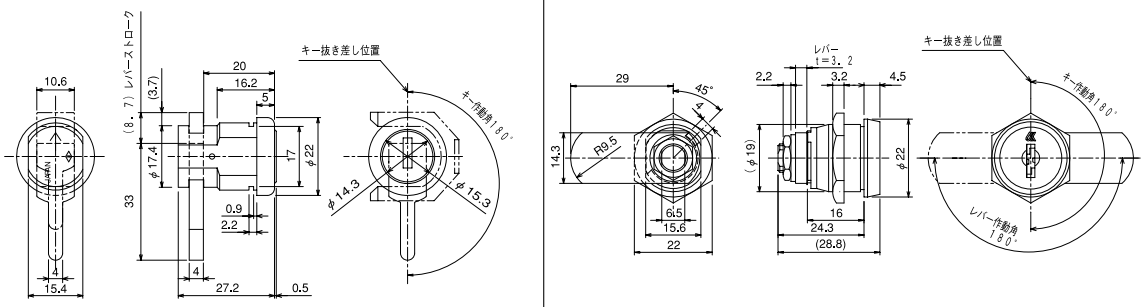	
切欠図	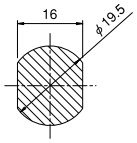	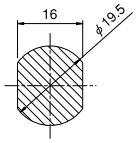
品番	カムロック C770	カムロック C780
キーの回転 方向	R	R/L
キーの回転 角度	180	90/180

	カムロック
	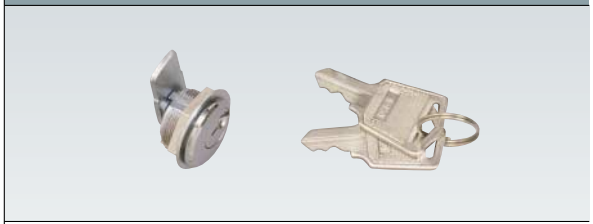
	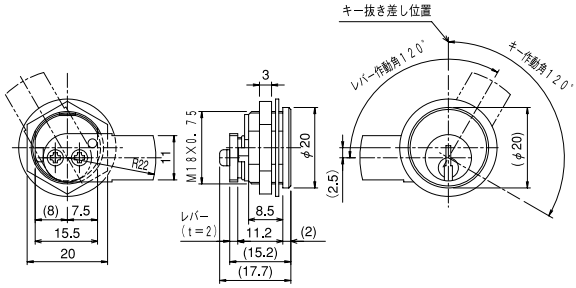
切欠図	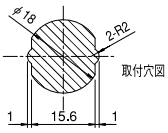
品番	カムロック AKロック
キーの回転 方向	R/L
キーの回転 角度	120

自動販売機用補助錠

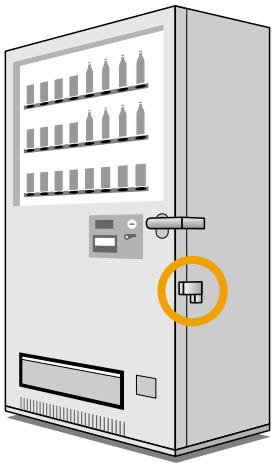

●ボディはステンレス製です。
●鍵穴が下向きにあり、ピッキングしにくい構造になっています。
●日本自動販売機工業会規格シリンダーの取付が可能です。
●内部にバネを使用しない高信頼性機構です。
●埋め込みボルト付きで取り付けが容易です。

注意
海岸近くや、交通量の多い道路沿い等では、定期的な汚れのふき取りをおすすめします。

商品	仕様	特長	寸法、取付け穴図
ブルロック3 12個入/箱 	チェーンタイプ φ8ー11連　434mm φ8ー 8連　320mm	取付け調整が容易。	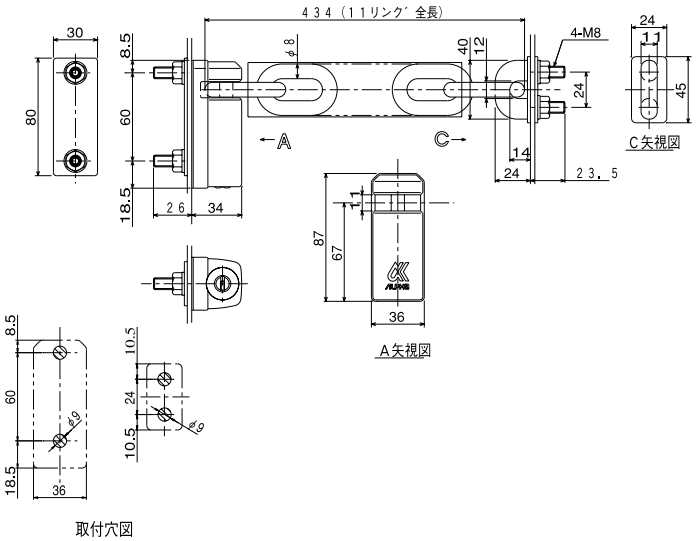

自動販売機用補助錠

RoHS 指令対応

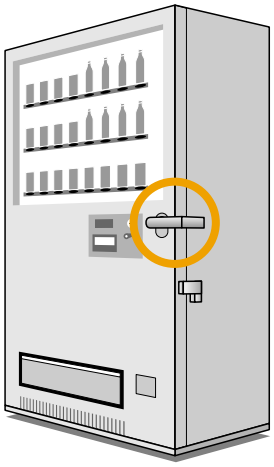

●ボディはステンレス製です。
●鍵穴が下向きにあり、ピッキングしにくい構造になっています。
●日本自動販売機工業会規格シリンダーの取付交換ができます。
●内部にバネを使用しない高信頼性機構です。
●埋め込みボルト付きで取り付けは簡単です。

注意
海岸近くや、交通量の多い道路沿い等では、定期的な汚れのふき取りをおすすめします。

商品	仕様	特長	寸法、取付け穴図
ブルロック8 4個入/箱 ※写真はLタイプ 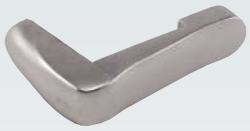 施錠状態 解錠状態	左ヒンジ機用 Lタイプ 右ヒンジ機用 Rタイプ	扉シリンダーを隠す事が可能。 解錠時に前面部が邪魔にならない。 耐凍結機構。	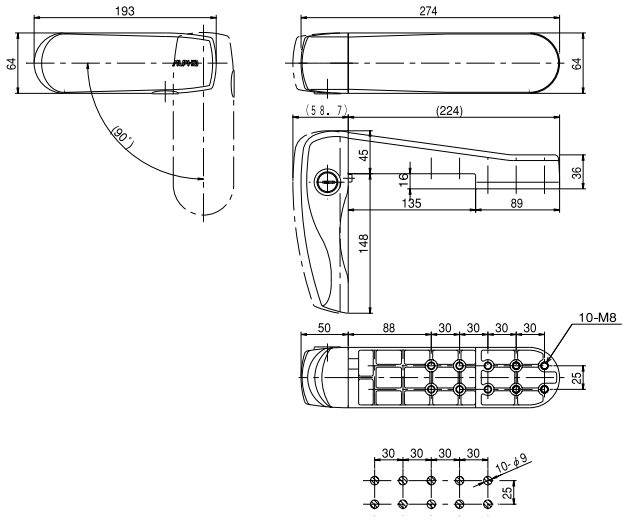

Data

資料

Contents

●廃番商品のお知らせ	104
●防犯性能表示	106
●取替、交換時の既設錠前機種の見分け方（電気錠・FBロックの場合）	107
●錠前のお手入れについて	108
●錠前の取扱い上の注意	109
●アフターサービス・保証	109

廃番商品のお知らせ

総合カタログ2014に掲載されていた商品で廃番された商品は下記の通りです。

商品名	品番	代替品	総合カタログ2014掲載ページ
パッシブウェイ CC10P CR10P CR20P	CC10P	なし	32. 33
	CR10P・CR20P		
エントリーウェイ CC10E CR10E CR20E	CC10E	なし	42. 43
	CR10E・CR20E		
NS100	NS100	なし	54. 55
エントランスハンドルロック（取替用）	3690PP-60	なし	64
自動販売機用補助錠　ブルロック7	ブルロック7	ブルロック3、8	110

総合カタログ2012.4に掲載されていた商品で廃番された商品は下記の通りです。

商品名	品番	代替品	総合カタログ2012.4掲載ページ
シリンダースタンダード仕様	八万ロック C701	なし	109
自動販売機用ハンドルロック	276-HS（強化カバータイプ）	なし	113
南京錠吊長タイプ	1000-40 L/S-SL	1000 L/Sシリーズ	103
	1000-60 L/S		
南京錠1900	1900シリーズ	なし	103
南京錠2780	D.ディンプルシリンダー R.ラジアルシリンダー	2780 P.ピンシリンダー	104

総合カタログ2011.4に掲載されていた商品で廃番された商品は下記の通りです。

商品名	品番	代替品	総合カタログ2011.4掲載ページ
エントリーロック	9200	MS800	40. 41.45
	9130シリーズ	なし（edロックは取付可能）	48. 49
チェックロック	9250	なし（edロックは取付可能）	50. 51
自動販売機用ハンドルロック	277-T（スタンダードタイプ）	なし	115

総合カタログ2010.4に掲載されていた商品で廃番された商品は下記の通りです。

商品名	品番	代替品	総合カタログ2010.4掲載ページ
ed-2（鎌デッド）	9127 ALS（鎌式デッドボルト）	9127 ALS（ストレートデッド）	48. 49
	9127 ALB（鎌式デッドボルト）	9127 ALB（ストレートデッド）	
	9127 ALG（鎌式デッドボルト）	9127 ALG（ストレートデッド）	
アフターサービス用シリンダー（取替）	No.37（DC-05-10B用 シリンダー）	No.36	90. 91
アフターサービス用シリンダー（取替）	No.38（DC-05-US3用 シリンダー）	No.36	90. 91
南京錠ストロングタイプ	2760シリーズ	2790	98
自動販売機用補助錠	ブルロック4	ブルロック3、7、8	105

総合カタログ2009.4に掲載されていた商品で廃番された商品は下記の通りです。

商品名	品番	代替品	総合カタログ2009.4掲載ページ
非接触ICカード錠	RS300（RF-ID錠）	なし	40. 41
引戸用取替錠	T4056-ALB	L4056ALU・LP4056ALU等の汎用タイプで取替可。	75
	T4056-TO	切欠き穴を加工しL4056ALU・LP4056ALU等の汎用タイプで取替可。	
補助錠・面付本締錠	560	なし	79
	565		
引戸用鎌錠	4650SAS	なし	82
アフターサービス用シリンダー（取替）	No.32（3690 CY W/3 US5-N55S 旧タイプ）	FBロックの3690用で取替可。	90. 91
アフターサービス用シリンダー（取替）	No.44（N8NDL229P5（52HBOX1CY/サムターン2KA）	No.34シリンダー黒塗装に商品統合。	
	No.45（S8NDL229P5（52SBOX用シリンダー））		
シリンダーハイセキュリティ仕様	C809	C805	103
	C896	C876	
	C881	C894	

総合カタログVol.1（2005年発行）に掲載されていた商品で廃番された商品は下記の通りです。

商品名	品番	代替品	総合カタログVol.1掲載ページ
電波リモコン錠	9150～9160	edロックなど　*1	20
室内ドア用暗証番号錠プライベートラッチ	KP-ed-26E-50	なし	29
指紋錠フィンガーロック	9730～9734	なし	30. 31
各種エントランスハンドルロック	3690BF-60-US5	3690FL-60-BKまたは3690PP-60　*2	34
	3690CB-60-US5		34
	3690CR-60-US5		34
	3690EB-60-US5		34
	3690KL-60-US5		34
	3690ND-60-US5		34
	3690NR-60-US5		34
	3680-各種	3690PP-60　*2	35
	3280-AM/LT各種	なし　*2	35
	3290-AM/LT各種		36
	3296-AM/LT各種		36
取替錠Aロックレバーハンドルタイプ	82G25LV	73G25TR32D-60	41
	82U15LV	70U15TR32D-60	41
	82U65LV	70U65TR32D-60	41
プッシュ栓錠	513	なし	43
南京錠2000	2000シリーズ	カスタム南京錠	50. 53
ポストロック	4393	4391,4392	86
	4394	4391,4392	86

*1.お使いの錠ケースに対応するシリンダーを取り付ける、あるいはedロックと交換が可能です。
*2.代替品の交換は、加工工事やエスカッションが必要となります。

防犯性能表示

●指定建物錠の防犯性能表示について

平成15年9月に施行された「特殊開錠用具の所持の禁止等に関する法律（平成15年法律第65号）」（ピッキング法）に基づき、平成16年4月より指定建物錠には防犯性能の表示が必要となりました。指定建物錠とは、建物錠のうち防犯性能の向上を図ることが特に必要なものとして、政令（平成15年政令第355号）で定められたもので、シリンダー錠・シリンダー・サムターンの3つが該当します。

シリンダー錠	シリンダー錠とは鍵穴に鍵を差し込んでシリンダーを回転させることにより、デッドボルト（かんぬき）を操作して施解錠する錠のことです。
シリンダー	建物錠の部品で鍵穴を有する部分のことです
サムターン	建物錠を鍵を使わずに施解錠するためのつまみのことです。通常は室内側に取り付けます。

●表示する内容

耐ピッキング性能

別途定められた試験方法に基づきピッキング試験を複数回行い、解錠するまでにかかった時間を計測します。最も短い時間を性能とします。

表示は5分未満、5分以上、10分以上の3種類です。

耐かぎ穴壊し性能

別途定められた試験方法に基づきシリンダーを破壊する試験を複数回行い、解錠するまでにかかった時間を計測します。最も短い時間を性能とします。

表示は5分未満、5分以上、10分以上の3種類です。

耐サムターン回し性能

別途定められた試験方法に基づきサムターン回しの試験を複数の試験員が行い、解錠するまでに5分未満でできたものがあるかどうかを判定します。5分未満で解錠できたものがない場合は耐サムターン回し性能がありとします。

表示は「あり」「なし」のいずれかです。

耐カム送り解錠性能

別途定められた試験方法に基づきカム送り解錠試験を複数の試験員が行い、解錠するまでに5分未満でできたものがあるかどうかを判定します。5分未満で解錠できたものがない場合は耐カム送り解錠性能がありとします。

表示は「あり」「なし」のいずれかです。

耐こじ破り性能

次のいずれかの方法で施錠の効果が失われるかどうかを判定します。

1. 別途定められた試験方法により1人の試験員が扉に取付けられた状態の錠に対してこじ破り試験を行い、5分未満で施錠の効果が失われるかどうかを判定します。
2. 錠のデッドボルトに別途定められた荷重をかけ、施錠の効果が失われるかどうかを判定します。
施錠の効果が失われなければ耐こじ破り性能ありとします。

表示は「あり」「なし」のいずれかです。

キー本数

出荷するキーの本数を表示します。
※出荷本数は防犯性能と関係はありません。

取替、交換時の既設錠前機種の見分け方（電気錠・FBロックの場合）

錠前のメーカーと機種は○の部分に刻印されたマークにより確認することができます。
アルファ製の製品に取り替える場合は、このマークとドアの厚み、左右勝手を事前にご確認ください。

主に公団・アパートなど

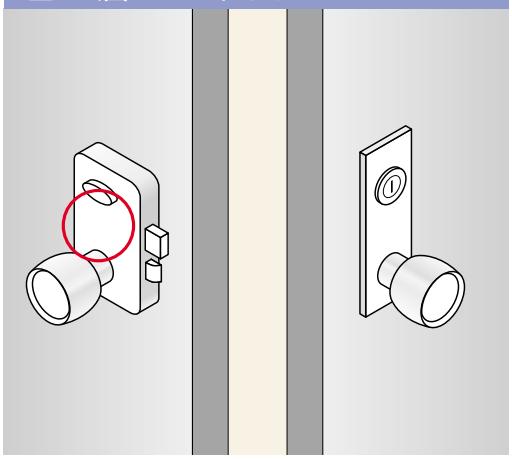

主に公団・アパートなど

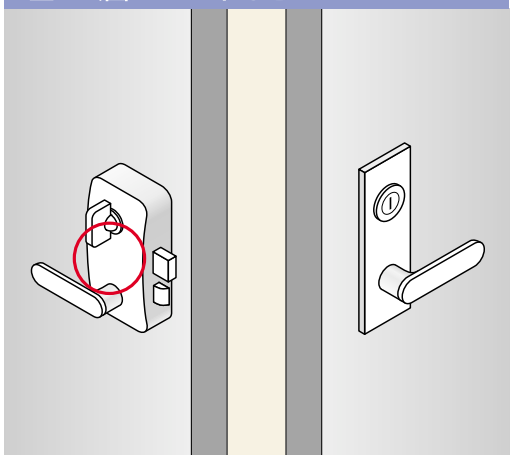

主にアパート、マンションなど

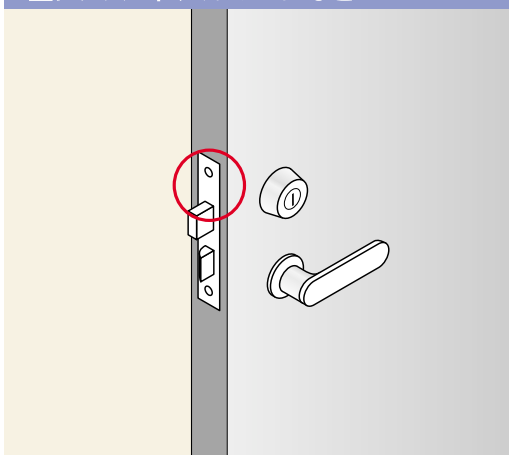

主にマンション、戸建てなど

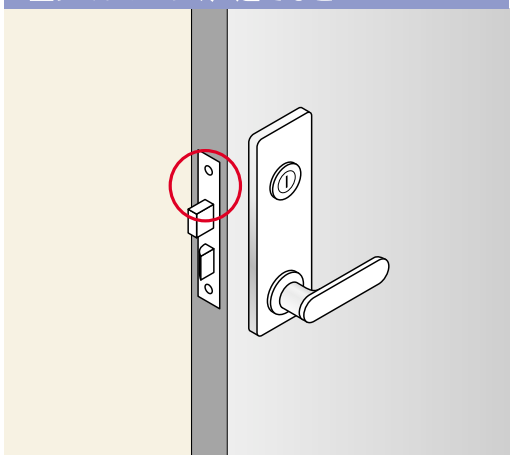

主にマンション、戸建てなど

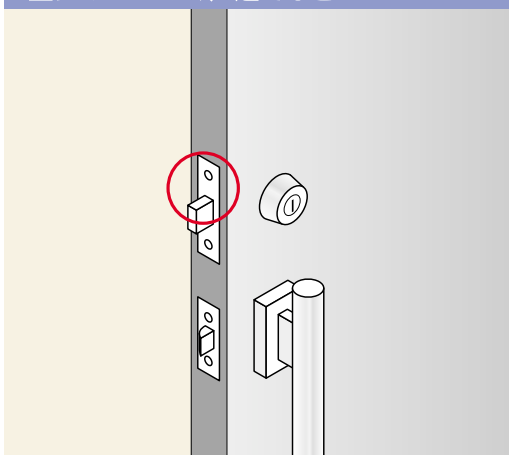

面付けの補助錠

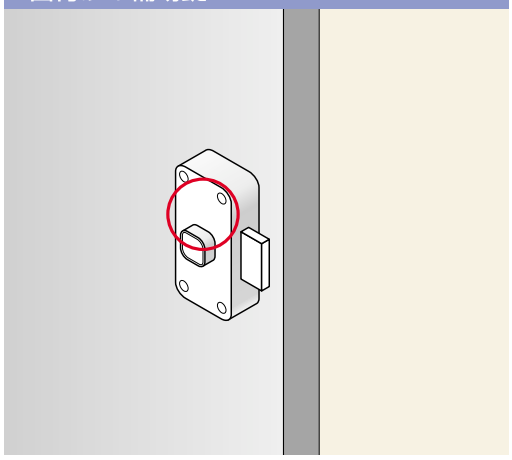

錠前のお手入れについて

錠前を正常に、またいつまでも美しくご使用いただくために、よくお読みください。

●製品の損傷、錆、腐食、変色等を防ぐために、次の点をお守りください。

お手入れについて

長期間、清掃しないままにしておきますと、表面に付着した汚れはシミや腐食の原因となります。汚れが軽いうちに清掃してください。
清掃の目安は少なくとも月に1～2回程度です。
特に海岸地帯や交通量の多い道路沿いは、塩分や排気ガスによる汚損が進みやすいのでこまめにお手入れをしてください。

から拭き

やわらかい布でから拭きしてください。
※ゴシゴシ強くこすらないでください。

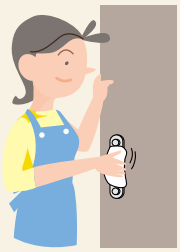

水拭き

から拭きでは落ちにくい汚れの場合、水を含ませたやわらかい布をよく絞って拭いてください。

※水拭き後は、から拭きをしてください。

中性洗剤を使用する

落ちにくい汚れの場合、中性洗剤を薄めた液で、やわらかい布、またはスポンジを使って洗い、その後、洗剤の成分が残らないように十分に拭き取ってください。

※サンドペーパー、硬いブラシ、またはシンナーなどの有機溶剤は使用しないでください。

※散水による水洗いは　避けてください。

●キーの抜き差しがスムーズでない、または重いとき。

キーの抜き差しが重い（かたい）と思ったら・・・

鉛筆の黒い芯（4B位の軟らかいもの）、あるいは黒鉛粉で鍵山のあたり（ディンプルキーの場合はスリバチ状のくぼみ）に塗り込み、キーを鍵穴に差し込み、抜き差しと回転を数回繰り返してください。または、市販の鍵専用潤滑剤を鍵穴にかけてください。
キーの抜き差しがスムーズになりましたら、キーに付着している潤滑剤または黒い粉を布などで拭き取ってください。付着したまま使用されますと、衣服などを汚す場合があります。

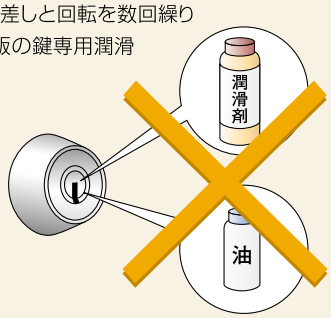

ご注意
※鍵穴に市販の合成潤滑油などを絶対に注油しないでください。細かいチリや埃が鍵の内部に付着しかえって動作不具合の原因となります。
※鉛筆の芯の粉で衣類などを汚してしまう場合がありますのでご注意ください。

FBロックなどフローティングボールを使ったキーの場合

FBロックなどのフローティングボールを使ったキーで、左記の方法でも改善できない場合はキー先端のフローティングボール部に異物が付着している可能性があります。
この場合、アルコールや薄めた中性洗剤を歯ブラシに付けて軽くなでるようにこすってください。
後に水洗いを行い十分に乾燥させてからお使いください。

ご注意
※むやみにフローティングボール部をつついたりするのは絶対におやめください。最悪の場合ボールが落ちるなどしてキーが使えなくなってしまう場合があります。
※水洗い後は、から拭きをしてください。

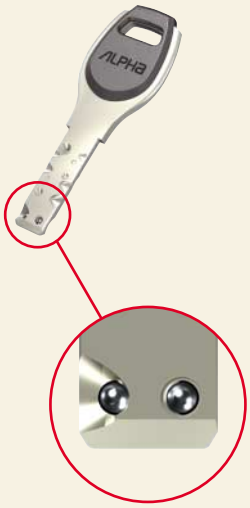

フローティングボール

錠前の取扱い上の注意

永くお使い頂くためにご留意頂きたいこと

●精密な部品等を使っていますので分解や改造をしたり、強い衝撃をあたえたりしないでください。
●散水による水洗いは避けてください。また、雨露の直接かからない場所でお使いください。
●温泉地など特殊ガス発生地域、浴室などの多湿の場所では使用しないでください。
●施錠するとき、キーやサムターンがきちっと最後まで回ったことを確認してください。デッドボルト（かんぬき）が出て錠が掛かります。尚、ハンドルやノブを操作して錠が掛かったことを確認してください。
●キーの抜き差しや回転操作が悪くなったら、柔らかい芯の鉛筆の粉や黒鉛粉、またはシリンダー専用の潤滑剤を使用してください。鉛筆を使用する場合は、キーの切り込み面を鉛筆でなぞったあとキーで抜き差しを数回行ってください。鍵穴には絶対に油を注さないでください。注入直後は操作が良好でもホコリを吸着してかえって動きを悪くします。
●コピーしたキーを使用した際、キーの抜き差しや回転操作が悪くなり、シリンダーに悪影響を及ぼすことがありますので当社純正キーをご使用ください。
●鍵穴に異物（例えば針金やマッチ棒など）を入れないでください。異物が詰まるとキーの操作ができなくなります。
●シリンダーカバーなどカバーがある製品は、カバーを開けたままにしないでください。
●経年変化により戸先の垂れ下がり、ソリ、曲がり、歪みなどが生じて枠と接触し、錠がスムーズに動かない場合があります。ドア全体の修理が必要となりますので速やかに建築物の管理責任者、施工業者または建具メーカーに依頼してください。
●錠のフロントやストライクの表面に保護シートが付いている場合は必ずはがしてください。そのまま放置されますと、保護シートに着いている糊などの影響でサビが発生したり変色することがあります。

盗難悪用防止のために

●暗証番号を入力する製品の場合、後ろから盗み見されたり他人に知られたりしないようご注意ください。また、生年月日、電話番号、住所番地、自動車のナンバー、連続した数字などを避け、推測されにくい暗証番号をお使いいただき、定期的に変更することをお勧めします。
●施錠忘れによる盗難等の被害が多くありますので施錠の確認は必ず行ってください。
●キー（あるいは携帯器やカードキーなど）には使用場所がわかる表示は付けないようにしてください。紛失したときに悪用される恐れがあります。
●日常、キーを利用する必要のない電気式錠前でも機器の故障、停電（電池切れ）などに備えて非常キーは必ず持参してください。また、スペアキーは使用時以外は大切に保管しておいてください。

アフターサービス・保証

●アフターサービスについて

万が一、当社の製品に故障や損傷などの不具合が発生した場合、またはその他の事由で交換されたい場合には、お取り扱いの施工店様、工務店様、または当社へご依頼ください。

●保証について

保証期間

施工者様よりの引渡し日（※）から2年間です。（電気錠は1年間）。
※改修工事の場合は、改修工事部分の工事完了の日とします。また、分譲住宅（建売住宅）・分譲マンションの場合は、建築主様へのお引渡し日となります。

保証期間修了後のメンテナンス

①保証期間経過後の修理、交換などは有料となります。
②お客様の法律上の権利を制限するものではありませんので、保証期間経過後の修理、その他についてご不明な点は、当社にお問い合わせください。
※商品の生産中止から一定期間経過した場合、修理、交換などに応じられない場合があります。

保証範囲

上記保証期間中に、取り扱い説明書、本体ラベル、またはその他の注意書きに基づく適正なご使用状態であるにもかかわらず、不具合が発生した場合には、無償で交換または修理をいたします。
ただし、下記に該当する場合は、保証の対象から除外させていただきます。

①本来の使用目的以外の用途に使用された場合の不具合、または使用目的と異なる使用方法による場合の不具合。
②当社および当社指定のサービス代行店以外の第三者（お客様自身を含む）の取り付け、修理、改造（必要部品の取り外し、他社部品の取り付けを含む）に起因する不具合。
③当社および当社指定のサービス代行店以外の第三者（工事関係者やお客様自身を含む）の取り扱い、使用方法、維持管理などに起因する不具合。
④錠以外の製品、または部品（ドア、丁番、ドアクローザなど）に起因する錠の不具合。
⑤製品、または部品の経年変化（使用に伴う消耗、摩耗など）や経年劣化（樹脂部品の変質、変色など）、またはこれらに伴う錆、その他の不具合。
⑥コピーしたキーに起因する不具合。
⑦鍵穴への異物（例えば、針金、マッチ棒など）の挿入、注油、昆虫の侵入、埃による不具合。
⑧製品周辺の自然環境、住環境などに起因する腐食、またはその他の不具合。（例えば、塩害ににによる腐食。大気中の砂塵、煤煙、各種金属粉、亜硫酸ガス、アンモニア、車の排気ガスなどが付着して起きる腐食。異常な高温・低温・多湿による不具合など）。
⑨天災その他の不可抗力。（例えば、暴風、豪雨、高潮、地震、落雷、津波、噴火、洪水、地盤沈下、火災など）に起因する不具合。
⑩犯罪などの不法な行為。（ピッキング、バールなどの道具によるこじ開けなど）に起因する破損や不具合。

株式会社アルファ

□住設機器事業部　営業部

本　　社　〒236-0004 神奈川県横浜市金沢区福浦 1-6-8
TEL：045（787）8431　FAX：045（787）8427

大　　阪　〒541-0053 大阪府大阪市中央区本町 4-4-17 RE-012 1F
TEL：06（6251）4655　FAX：06（6251）3668

ホームページ　http://www.kk-alpha.com

●ホームページからもカタログをご覧いただけます。

お問い合わせ先

・このパンフレットの内容は2015年4月現在のものです。
・商品改良のため機能、仕様、デザイン等を予告無く変更する場合があります。
・印刷の関係上、実際の色と多少異なる場合があります。
・当社はISO9001・ISO14001を認定取得しています。

資料番号 AL534

15D-5000-R6AT